5125-019

Radley®

12 A Tondeuse à gazon

120 V
60 Hz

Garantie limitée de 3 ans
Guide d'utilisation

GY5210

LIRE TOUTES LES DIRECTIVES AVANT L'UTILISATION.
CONSERVER LES PRÉSENTES INSTRUCTIONS POUR RÉFÉRENCE FUTURE.
TENIR HORS DE PORTÉE DES ENFANTS.

SPÉCIFICATIONS DU PRODUIT

TONDEUSE ÉLECTRIQUE	
Tension électrique	120 V~ 60 Hz
Vitesse à vide	3 300 tr/min
Intensité nominale	12 A
Largeur de déblaiement	34 cm (13 po)
Capacité du sac	35 litres (9 gallons)
Poids	9,5 kg (20 lb)

Besoin d'aide?

Appelez-nous sur notre ligne d'assistance à la clientèle sans frais :
1 866 349-8665 (du lundi au vendredi, de 9 h à 17 h, heure de l'Est)

- Questions techniques
- Pièces de rechange
- Pièces manquantes

TABLE DES MATIÈRES

Spécifications du produit.....1
Table des matières 2
Avertissements de sécurité généraux 3
Sécurité électrique 3-4
Consignes de sécurité relatives aux tondeuses à gazon.....4-6
Sécurité relative aux rallonges électriques.....7-8
Symboles 9-10
Présentation de votre tondeuse électrique.....11
Assemblage 12-13
Utilisation 14-16
Entretien 17-19
Vue éclatée 21
Liste des pièces 22-24
Garantie 25

AVERTISSEMENTS DE SÉCURITÉ GÉNÉRAUX

CONSIGNES DE SÉCURITÉ IMPORTANTES

Lire et comprendre toutes les instructions de sécurité et d'utilisation. Le non-respect des règles de sécurité énumérées ci-dessous et de toute autre consigne de sécurité de base peut entraîner de graves blessures corporelles. Conserver le présent manuel, les reçus de vente et les formulaires de garantie applicables pour référence ultérieure.

⚠ **AVERTISSEMENT Avant d'utiliser cet outil ou l'un de ses accessoires, lire ce manuel et suivre toutes les règles de sécurité et les instructions d'utilisation. Les précautions, consignes de sécurité et instructions importantes figurant dans le présent guide n'ont pas pour objectif de présenter toutes les situations possibles. Il faut comprendre que le bon sens et la prudence sont des facteurs qu'il n'est pas possible d'intégrer à l'outil.**

PROTECTION DES YEUX, DES OREILLES ET DES POUMONS

TOUJOURS PORTER DES LUNETTES DE PROTECTION CONFORMES AUX EXIGENCES DE LA CSA OU AUX NORMES DE SÉCURITÉ DE L'ANSI Z87.1

LES DÉBRIS PROJETÉS peuvent causer des dommages permanents aux yeux. Les lunettes d'ordonnance ne constituent pas une option de rechange adéquate pour la protection des yeux.

⚠ **AVERTISSEMENT :** Des lunettes non conformes peuvent causer des blessures graves si elles sont brisées pendant le fonctionnement d'un outil de jardinage.

⚠ **AVERTISSEMENT :** Utiliser une protection auditive, surtout lors de longues périodes de fonctionnement de l'outil, ou si le fonctionnement est particulièrement bruyant.

PORTER UN MASQUE ANTIPOUSSIÈRE CONÇU POUR L'UTILISATION D'UN OUTIL DE JARDINAGE DANS UN ENVIRONNEMENT POUSSIÉREUX.

⚠ **AVERTISSEMENT :** La poussière créée par le ponçage, le sciage, le concassage, le perçage et toute autre activité de construction mécanique peut contenir des produits chimiques réputés pour causer le cancer, des anomalies congénitales ou d'autres anomalies génétiques. Parmi ces produits chimiques, on compte :

- le plomb des peintures à base de plomb;
- la silice cristalline provenant des briques, du ciment et d'autres produits de maçonnerie;
- l'arsenic et le chrome provenant du bois chimiquement traité.

CONSERVER LES PRÉSENTES INSTRUCTIONS POUR RÉFÉRENCE FUTURE.

Le niveau de risque associé à l'exposition à ces produits chimiques varie selon la fréquence de l'exécution de ce type de travail. Pour réduire l'exposition à ces produits chimiques, travailler dans un endroit bien ventilé et utiliser l'équipement de sécurité approuvé, comme un masque antipoussière conçu spécifiquement pour filtrer les particules microscopiques.

SÉCURITÉ ÉLECTRIQUE

AVERTISSEMENT : Pour éviter les risques électriques, d'incendie ou de dommages à l'outil, il faut utiliser un équipement de protection de circuit approprié.

Cet outil est câblé à l'usine pour un fonctionnement à 120 V c.a. Il doit être branché à un circuit de 120 V c.a. de 15 A protégé par un fusible temporisé ou un disjoncteur. Pour éviter tout risque d'électrocution ou d'incendie, remplacer le cordon immédiatement s'il est usé, coupé ou endommagé de quelque façon.

AVERTISSEMENT : Lire les avertissements et les instructions de sécurité. Le non-respect des avertissements et des instructions peut entraîner une décharge électrique, un incendie ou une blessure grave.

Conserver tous les avertissements et les instructions pour référence ultérieure.

CONSIGNES DE SÉCURITÉ RELATIVES AUX TONDEUSES À GAZON

AVERTISSEMENTS DE SÉCURITÉ

1. Cet appareil n'est pas conçu pour être utilisé par des personnes (notamment des enfants) ayant des limitations physiques, sensorielles ou mentales, ou un manque d'expérience ou de connaissances, à moins qu'elles soient sous la supervision d'une personne responsable de leur sécurité ou qu'elles aient obtenu d'elle des directives sur l'utilisation de l'appareil.
2. Les enfants doivent être surveillés en tout temps afin de s'assurer qu'ils ne jouent pas avec l'outil. Des enfants ne doivent pas effectuer le nettoyage et l'entretien sans surveillance.

AVERTISSEMENTS DE SÉCURITÉ RELATIFS À L'UTILISATION DES TONDEUSES ÉLECTRIQUES

1. Lire attentivement les instructions. Se familiariser avec les commandes et l'utilisation appropriée de l'appareil.
2. Ne jamais laisser des enfants ou des personnes non familières avec ces instructions utiliser l'outil. La réglementation locale peut limiter l'âge de l'opérateur.

LIRE TOUTES LES INSTRUCTIONS AVANT D'UTILISER CETTE TONDEUSE ÉLECTRIQUE.

3. Ne jamais tondre le gazon lorsque des personnes, en particulier des enfants, ou des animaux domestiques se trouvent à proximité.
4. Garder à l'esprit que l'opérateur ou l'utilisateur est responsable des accidents ou des risques survenant à d'autres personnes ou à leurs biens.

PRÉPARATION

1. Pendant la tonte, toujours porter des chaussures et des pantalons longs. Ne pas utiliser l'appareil pieds nus ou avec des sandales ouvertes. Éviter de porter des vêtements amples ou qui ont des cordons qui pendent ou une cravate.
2. Inspecter minutieusement la zone où l'outil sera utilisé et retirer tous les objets pouvant être projetés par celui-ci.
3. Avant l'utilisation, toujours vérifier visuellement que le dispositif de coupe, les boulons du dispositif de coupe et l'ensemble de coupe ne sont pas usés ni endommagés. Remplacer les dispositifs de coupe usés ou endommagés par ensembles afin de préserver l'équilibre. Remplacer les étiquettes endommagées ou illisibles.

UTILISATION

1. Utiliser l'appareil à la lumière du jour ou sous une bonne lumière artificielle.
2. L'utilisation de la tondeuse électrique doit respecter les lois et règlements locaux concernant le contrôle du bruit et la protection de l'environnement. Pour éviter les nuisances sonores, il faut choisir avec soin un moment approprié d'utilisation et tenir compte des conditions environnantes.
3. Éviter de faire fonctionner l'appareil dans le gazon mouillé, si possible.
4. S'assurer d'avoir les pieds bien ancrés dans les pentes.
5. Marcher, ne jamais courir.
6. Tondre en travers des pentes; jamais dans le sens de la pente.
7. Faire preuve d'une extrême prudence en changeant de direction sur une pente.
8. Ne pas tondre de pentes trop abruptes.
9. Faire preuve d'une extrême prudence en faisant marche arrière ou en tirant l'appareil vers vous.
10. Arrêter le dispositif de coupe si l'appareil doit être incliné pour le transport sur des surfaces autres que le gazon et le déplacement de l'outil vers et depuis la zone à tondre.
11. Ne jamais faire fonctionner la tondeuse à gazon avec des protecteurs défectueux, ou sans dispositifs de sécurité en place tels que des déflecteurs ou un sac à gazon.
12. Allumer ou mettre en marche l'appareil avec précaution, conformément aux instructions, les pieds bien éloignés des dispositifs de coupe.
13. Ne pas incliner l'appareil lors de la mise en marche du moteur, sauf s'il faut

CONSERVER LES PRÉSENTES INSTRUCTIONS POUR RÉFÉRENCE FUTURE.

l'incliner pour le démarrer. Dans ce cas, ne pas l'incliner plus qu'il n'est absolument nécessaire et ne soulever que la partie éloignée de l'opérateur.

14. Ne pas démarrer l'appareil en se tenant devant la goulotte d'éjection.
15. Ne pas mettre les mains ni les pieds près des pièces rotatives ou sous celles-ci. Rester à l'écart de l'ouverture d'éjection en tout temps.
16. Éteindre l'appareil et retirer le dispositif de désactivation. S'assurer que toutes les pièces mobiles sont complètement arrêtées :
    – Chaque fois que l'appareil est laissé sans surveillance.
    – Avant de dégager les obstructions ou de débloquer la goulotte.
    – Avant de vérifier, de nettoyer ou de travailler sur l'appareil.
    – Après avoir heurté un corps étranger. Inspecter l'appareil pour vérifier qu'il n'est pas endommagé et effectuer des réparations avant de le redémarrer et de l'utiliser.
    Si l'appareil commence à vibrer anormalement (à vérifier immédiatement) :
    – inspecter pour repérer toute présence de dommages;
    – remplacer ou réparer toute pièce endommagée;
    – vérifier et resserrer les pièces desserrées.

ENTRETIEN ET RANGEMENT

1. Maintenir tous les écrous, tous les boulons et toutes les vis serrés pour s'assurer que l'appareil est en bon état de fonctionnement.
2. Vérifier fréquemment l'usure ou la détérioration du sac à gazon.
3. Lors de l'ajustement de l'outil, faire attention de ne pas se coincer les doigts entre les lames mobiles et les parties fixes de l'outil.
4. Laisser l'appareil refroidir avant de le ranger, peu importe l'endroit.
5. Lors de l'entretien des lames, être conscient que même si la source d'alimentation est coupée, les lames peuvent toujours se déplacer.
6. Remplacer les pièces usées ou endommagées pour plus de sécurité. Utiliser uniquement les pièces de rechange et les accessoires d'origine.
7. Porter des gants de travail solides au moment de retirer et de réassembler le dispositif de coupe.

LIRE TOUTES LES INSTRUCTIONS AVANT D'UTILISER CETTE TONDEUSE ÉLECTRIQUE.

SÉCURITÉ RELATIVE AUX RALLONGES ÉLECTRIQUES

⚠ **AVERTISSEMENT :** Tenir la rallonge à l'écart de la surface de travail. Positionner le cordon de façon à ce qu'il ne se coince pas avec la pièce, des outils ou tout autre obstacle pendant que l'outil électrique fonctionne.

S'assurer que toute rallonge utilisée avec cet outil est en bon état. Lors de l'utilisation d'une rallonge électrique, s'assurer que son calibre convient à la consommation électrique de l'outil. Un cordon de calibre inférieur entraînerait une chute de tension, ce qui aurait pour effet de provoquer une perte de puissance et une surchauffe.

Le tableau ci-dessous montre les dimensions appropriées à utiliser selon la longueur du cordon et la plaque signalétique de l'intensité. En cas de doute, utiliser le calibre plus élevé suivant. Plus le calibre est bas, plus la capacité du cordon est élevée.

S'assurer que la rallonge est correctement câblée et qu'elle est en bonne condition. Toujours remplacer une rallonge endommagée ou la faire réparer par un électricien qualifié avant de l'utiliser. Protéger la rallonge des objets tranchants, de la chaleur excessive et des zones humides ou mouillées.

Utiliser un circuit électrique distinct pour les outils électriques. Ce circuit ne doit pas comporter de fils d'un calibre inférieur à 14 et doit être protégé par un fusible temporisé ou un disjoncteur de 15 A. Avant de brancher l'outil électrique dans la source d'alimentation, s'assurer que l'interrupteur est en position ARRÊT et que la tension de la source d'alimentation est la même que celle indiquée sur la plaque signalétique. Un fonctionnement à une tension inférieure endommagera le moteur.

CALIBRE MINIMAL (AWG) DES RALLONGES CONÇUES POUR USAGE EXTÉRIEUR (120 V seulement)					
Intensité nominale		Longueur totale			
Plus de	Pas plus de	7,5 m (25 pi)	15 m (50 pi)	30 m (100 pi)	45 m (150 pi)
0	6	18	16	16	14
6	10	18	16	14	12
10	12	16	16	14	12
12	16	14	12	Sans objet	

Pour réduire le risque que le cordon de la tondeuse se débranche de la rallonge pendant son utilisation : faire un nœud comme illustré à la figure 1.

Utiliser l'une des sangles de maintien de la fiche électrique ou l'un des connecteurs décrits dans ce guide.

CONSERVER LES PRÉSENTES INSTRUCTIONS POUR RÉFÉRENCE FUTURE.

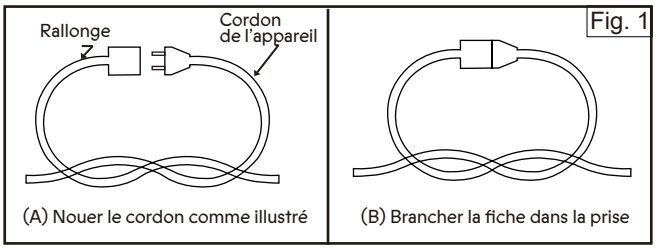

Éviter les démarrages accidentels – Couper l'interrupteur et débrancher le cordon d'alimentation avant d'effectuer tout réglage sur l'appareil et avant de procéder à l'inspection, à l'entretien, à un changement d'accessoire ou au nettoyage de la tondeuse.

Manipuler le cordon avec précaution – Ne jamais tirer la tondeuse électrique par le cordon ou tirer sur le cordon pour le débrancher de la source d'alimentation. Tenir le cordon loin de toute source de chaleur, flaque d'huile et arête tranchante.

Ne pas forcer la tondeuse électrique – Elle accomplira un travail de meilleure qualité, en présentant moins de dangers, si la cadence nominale pour laquelle elle a été conçue est respectée.

Ne pas s'étirer de façon excessive – Garder les pieds bien ancrés et maintenir son équilibre en tout temps.

Garder l'œil ouvert – Surveiller ce que vous faites. Faire preuve de bon sens. Ne pas utiliser l'outil en cas de fatigue ou sous l'influence de l'alcool, de drogues ou de médicaments qui provoquent la somnolence.

Débrancher la tondeuse électrique – Débrancher la tondeuse électrique de l'alimentation lorsqu'elle n'est pas utilisée et avant de procéder à son entretien ou de changer un accessoire.

S'assurer que les dispositifs de protection sont en place et en bon état de marche.

Tenir les mains et les pieds à l'écart de la zone de coupe.

LIRE TOUTES LES INSTRUCTIONS AVANT D'UTILISER CETTE TONDEUSE ÉLECTRIQUE.

SYMBOLES

	Avertissement! Danger.
	Lire le manuel d'utilisation.
	AVERTISSEMENT Risque de décharge électrique.
	Porter une protection auditive.
	Porter des lunettes de protection homologuées CSA.
	Porter un masque protecteur.
	Porter un casque et des lunettes de protection.
	Porter des gants de protection.
	Porter des chaussures de protection.
	Éteindre l'appareil et retirer la batterie pour la déconnecter de l'alimentation électrique avant l'assemblage, le nettoyage, le réglage, l'entretien, l'entreposage et le transport.
	Ne pas exposer l'appareil à la pluie ou à des conditions humides.
	Tondre en travers des pentes; jamais dans le sens de la pente.

	Inspecter la zone où l'appareil sera utilisé et retirer tous les objets pouvant être projetés par celui-ci. Si des objets sont cachés pendant le fonctionnement, arrêter l'appareil et retirer les objets.
	Tenir les mains et les pieds éloignés des pièces rotatives tranchantes – risque de blessure! Lors du nettoyage, de la réparation ou de l'inspection, s'assurer que le dispositif de coupe et toutes les pièces de coupe sont arrêtés.
	Le dispositif de coupe continue à tourner après l'arrêt de l'appareil. Attendre que tous les composants de l'appareil soient complètement arrêtés avant de les toucher.
	Les objets projetés par l'appareil peuvent heurter l'utilisateur ou d'autres personnes présentes. Toujours veiller à ce que les autres personnes et les animaux domestiques restent à une distance sécuritaire de l'outil lorsqu'il est en marche. En général, les enfants ne doivent pas s'approcher de la zone où se trouve l'appareil.

	Se méfier des lames tranchantes. Les lames continuent de tourner après l'arrêt du moteur – Retirer le dispositif de désactivation avant l'entretien.
	GO – le sac à gazon est prêt pour le ramassage de l'herbe. STOP – le sac à gazon est plein et doit être vidé.
	L'appareil est conforme aux directives Canada et des États-Unis applicables, et une évaluation de la conformité à ces directives a été effectuée.

	Classe de protection II (double isolation).
LWA XX dB	Valeur du niveau de puissance sonore garanti en dB.
	Débrancher la fiche de la prise de courant avant toute intervention sur l'appareil.
	Débrancher immédiatement la fiche de la source d'alimentation si le cordon d'alimentation est endommagé ou lacéré.

GY5210

Ce symbole certifie que cet outil répond aux exigences du Canada et des États-Unis selon cSGSus Testing Laboratories, Inc. UL1447, CSA C22.2 N° 147

PRÉSENTATION DE VOTRE TONDEUSE ÉLECTRIQUE

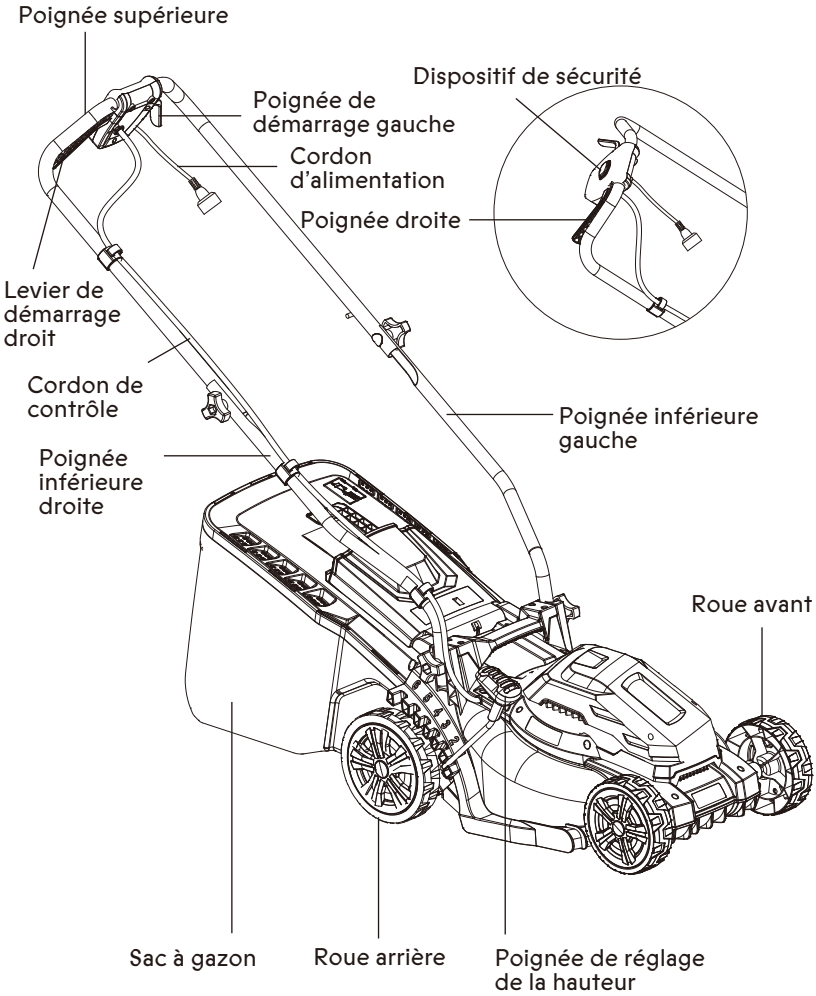

ASSEMBLAGE

DÉBALLAGE

1. Déballer toutes les pièces et les déposer sur une surface plane et stable.
2. Retirer tout le matériel d'emballage, le cas échéant.
3. S'assurer que le contenu livré est complet et exempt de tout dommage. Si des pièces sont manquantes ou présentent des dommages, ne pas utiliser l'appareil et communiquer avec votre revendeur. L'utilisation d'un appareil incomplet ou endommagé représente un risque pour les personnes et leurs biens.
4. S'assurer de réunir tous les accessoires et outils nécessaires à l'assemblage et au fonctionnement, y compris l'équipement de protection individuelle approprié.

AVERTISSEMENT : L'appareil doit être entièrement assemblé avant d'être utilisé! Ne pas utiliser un appareil partiellement assemblé ou assemblé avec des pièces endommagées!

Suivre les instructions d'assemblage étape par étape et utiliser les images fournies comme guide visuel pour assembler facilement l'appareil! Ne pas brancher l'appareil avant qu'il ne soit complètement assemblé!

REMARQUE : Manipuler avec soin les petites pièces retirées lors de l'assemblage ou du réglage. Les garder en sécurité pour éviter toute perte.

POIGNÉES INFÉRIEURES

1. Aligner le trou de montage de la poignée inférieure avec le boulon de fixation du support de la poignée (Fig. 1).
2. Fixer la rondelle au boulon et fixer la poignée inférieure en tournant le bouton (1) dans le sens des aiguilles d'une montre pour le serrer.
3. S'assurer que le cordon de contrôle passe sur le côté supérieur de la poignée inférieure (à droite).

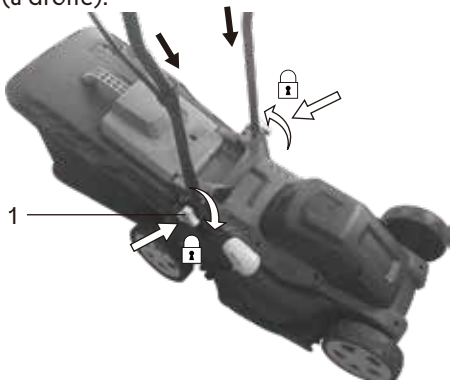

FIG. 1

POIGNÉES SUPÉRIEURES

1. Aligner la poignée supérieure avec la poignée inférieure et s'assurer que le boîtier de commande est orienté vers le bas lorsqu'il est vu de derrière.
2. Passer les boulons dans les trous de fixation des poignées (Fig. 2).
3. Fixer la rondelle au boulon et fixer la poignée supérieure en tournant le bouton dans le sens des aiguilles d'une montre pour le serrer (Fig. 2).
4. Fixer le cordon de contrôle à l'aide de deux pinces (Fig. 3).

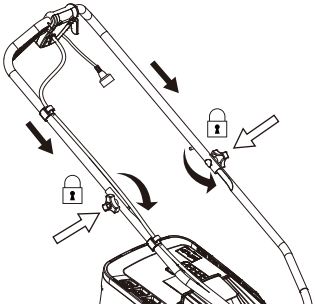

FIG. 2

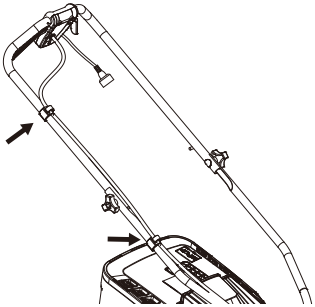

FIG. 3

SAC À GAZON

1. Aligner et insérer la poignée de transport dans les fentes du cadre supérieur du sac à gazon jusqu'à ce que les deux extrémités s'enclenchent (Fig. 4). puis utilisez la vis pour fixer la poignée des deux côtés.
2. Le sac à gazon est prêt à utiliser.

AVERTISSEMENT : Ne pas essayer d'utiliser l'appareil sans sac à gazon – risque de projection d'objets! Arrêter le moteur et s'assurer que la lame a cessé de tourner avant de retirer le sac à gazon. Le sac à gazon doit être entièrement assemblé avec la partie supérieure, la partie inférieure et la languette de collecte en position avant la première utilisation.

3. Ouvrir le dispositif de protection du déflecteur et le maintenir en position; insérer le sac à gazon (Fig. 5).
4. Aligner et accrocher le sac à gazon dans les fentes de fixation de la goulotte d'éjection arrière.

FIG. 4

FIG. 5

UTILISATION

AJUSTEMENT DE LA HAUTEUR DE COUPE

AVERTISSEMENT : Éteindre l'appareil et attendre l'arrêt complet de la lame avant de régler la hauteur de coupe!

Régler la hauteur de coupe en fonction de la longueur du gazon. La hauteur de coupe dépend du type de gazon et de sa hauteur réelle. Pour tondre l'herbe haute, commencer par la hauteur de coupe maximale et faire une deuxième coupe avec une hauteur de coupe plus basse.

1. Appuyer sur le levier situé près de la roue arrière (Fig. 6).
2. Le déplacer vers l'avant ou vers l'arrière pour ajuster la hauteur de coupe.
3. Relâcher le levier et s'assurer qu'il est bien engagé dans la fente après chaque réglage.

AVERTISSEMENT : S'assurer que le levier s'enclenche dans la fente après chaque réglage.

REMARQUE : Les réglages comprennent 6 hauteurs de coupe. Les hauteurs réglables sont comprises entre 30 mm (1 1/8 po) et 80 mm (3 1/8 po).

FIG. 6

FIG. 7

SAC À GAZON

AVERTISSEMENT : Ne pas essayer d'utiliser l'appareil sans sac à gazon – risque de projection d'objets!

Éteindre l'appareil et attendre l'arrêt complet de la lame avant de retirer le sac à gazon!

Fixer le sac à gazon. Toujours transporter le sac à gazon par sa poignée de transport.

INDICATEUR

Le sac à gazon est doté d'un indicateur de sac plein qui indique la progression du remplissage pendant le fonctionnement.

1. Lorsque la trappe est ouverte, il reste suffisamment d'espace dans le sac à gazon (Fig. 7).
2. Lorsque la trappe est fermée, le sac à gazon est plein et doit être vidé (Fig. 7).

VIDAGE DU SAC À GAZON

Vider fréquemment le sac à gazon pendant l'utilisation. Ne pas attendre qu'il soit complètement rempli. Nous recommandons de le vider lorsqu'il est à moitié plein.
REMARQUE : Un sac à gazon plein nuira à l'efficacité de cet outil.

1. Relâcher le levier de démarrage en s'assurant que le moteur s'est arrêté et que la lame a cessé de tourner.
2. Soulever le dispositif de protection du déflecteur et décrocher le sac à gazon.
3. Retirer les débris d'herbe à la jonction de la goulotte d'éjection arrière et du sac à gazon. Utiliser un outil approprié tel qu'une brosse.
4. Soulever le sac à gazon à l'aide de sa poignée de transport.
5. Vider l'herbe coupée sur un tas de compost.
6. Replacer le sac à gazon sur l'appareil.

AVERTISSEMENT : Ne jamais utiliser les mains ou les pieds pour retirer les débris d'herbe de la goulotte d'éjection arrière!

UTILISATION GÉNÉRALE

1. Avant chaque utilisation, vérifier que l'appareil et ses accessoires ne sont pas endommagés. Ne pas utiliser l'appareil s'il est endommagé ou s'il présente de l'usure.
2. S'assurer de nouveau que les accessoires et la lame sont correctement fixés.
3. Toujours pousser l'appareil avec la poignée. Garder la poignée sèche et exempte de lubrifiant pour assurer une prise sécuritaire.
4. Éteindre immédiatement l'appareil lorsque d'autres personnes entrent dans la zone de travail. Toujours laisser l'appareil s'arrêter complètement avant de le laisser sans surveillance.
5. Ne pas se surcharger de travail. Prendre régulièrement des pauses pour se concentrer sur la tâche en cours et avoir un contrôle total sur l'appareil.

AVERTISSEMENT : Dans certains pays, la réglementation définit à quels moments de la journée et quelles journées en particulier les appareils peuvent être utilisés, ainsi que les restrictions applicables! Adressez-vous à votre collectivité pour obtenir des renseignements détaillés et vous assurer de respecter la réglementation afin de maintenir de bonnes relations avec vos voisins et d'éviter de commettre une infraction!

DÉMARRAGE/ARRÊT

1. Brancher l'alimentation.
2. Se tenir derrière la poignée.
3. Tout en maintenant le bouton de verrouillage de sécurité enfoncé, tirer le levier de démarrage vers la poignée.
4. Après le démarrage de la tondeuse, relâcher l'interrupteur du dispositif de sécurité.
5. Relâcher le levier de démarrage pour arrêter la tondeuse.

PROCESSUS DE TONTE

1. S'assurer que la pelouse est exempte de pierres, de bâtons, de fils ou d'autres objets qui pourraient endommager l'appareil ou ses pièces.
2. Ne pas couper d'herbe mouillée, car celle-ci a tendance à coller au-dessous de la tondeuse et à empêcher l'évacuation appropriée des résidus d'herbe; elle peut aussi causer des chutes et des glissades.
3. Ne jamais couper plus d'un tiers de la longueur totale de l'herbe pour garder la pelouse en santé. En automne, les pelouses ne doivent être tondues que lorsqu'elles poussent encore.
4. Pousser lentement l'appareil vers l'avant.
5. Tondre l'herbe en rangs qui se chevauchent légèrement. La façon la plus efficace de tondre la pelouse consiste à tondre en ligne droite d'un des deux côtés. Cela permettra de maintenir les rangs égaux, et de s'assurer que toute la pelouse est coupée et qu'aucun endroit n'est oublié.

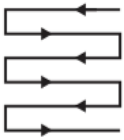

6. Faire le tour des plates-bandes. Lorsqu'une plate-bande se trouve au milieu de la pelouse, couper un ou deux rangs sur la circonférence.
7. Être particulièrement attentif lors des changements de direction.
8. Vider régulièrement le sac à gazon.

AVERTISSEMENT : Si la tondeuse heurte un corps étranger, l'arrêter immédiatement! Laisser la tondeuse refroidir et l'inspecter soigneusement pour s'assurer qu'elle n'est pas endommagée! Faire réparer tout dommage avant de la remettre en marche!

APRÈS L'UTILISATION

1. Éteindre l'appareil.
2. Vérifier, nettoyer et entreposer l'appareil comme décrit ci-dessous.

ENTRETIEN

AVERTISSEMENT : Toujours éteindre l'appareil et le laisser refroidir avant d'effectuer toute inspection, tout entretien ou tout nettoyage!

1. Garder l'appareil propre. Retirer les débris après chaque utilisation et avant l'entreposage.
2. Un nettoyage régulier et adéquat contribuera à assurer une utilisation sécuritaire et à prolonger la durée de vie de l'outil.
3. Inspecter la tondeuse avant chaque utilisation afin de repérer les pièces usées ou endommagées. Ne pas utiliser l'appareil si des pièces sont brisées ou usées.

AVERTISSEMENT : Effectuer uniquement les réparations et l'entretien conformément aux présentes instructions! Tout autre travail doit être effectué par un expert qualifié!

NETTOYAGE GÉNÉRAL

1. Nettoyer la tondeuse à l'aide d'un chiffon sec. Utiliser une brosse pour les zones difficiles à atteindre.
2. Enlever la poussière tenace avec de l'air à haute pression (43 psi).

REMARQUE : Effectuer uniquement les réparations et l'entretien conformément aux présentes instructions! Tout autre travail doit être effectué par un expert qualifié!

3. Vérifier s'il y a des dommages et de l'usure. Réparer les dommages conformément au présent manuel d'instructions ou apporter l'appareil dans un centre de services autorisé avant de l'utiliser à nouveau.

AVERTISSEMENT : Porter des gants de sécurité pour travailler sur la lame et à proximité de celle-ci! Utiliser des outils appropriés pour enlever les débris, comme un bâton de bois! Ne jamais manipuler à mains nues!
Toujours utiliser des pièces de rechange d'origine pour le remplacement. Ne fixer aucun autre type de lame! Le remplacement de la lame doit être effectué par un expert qualifié!

1. Garder le dessous de la tondeuse et la lame propres et exempts de débris. Retirer les débris de la goulotte d'éjection arrière.
2. Vérifier régulièrement le serrage de tous les éléments de fixation tels que les écrous et les boulons, avant d'utiliser l'appareil. Après un usage prolongé, surtout dans des conditions de sol sablonneux, la lame s'use et perd un peu de sa forme initiale. L'efficacité de la coupe sera réduite et la lame devra être remplacée.

3. Garder la lame bien affûtée pour assurer une bonne performance de coupe. Remplacer une lame usée ou endommagée par une lame neuve du même type ou la faire affûter par un expert qualifié.
4. Desserrer le boulon hexagonal dans le sens antihoraire à l'aide de la clé hexagonale fournie et le retirer avec la rondelle et la lame (Fig. 8).
5. Remplacer la lame par une nouvelle lame de même type. Vérifier l'état de la bride de fixation sur le porte-lame, puis fixer la lame correctement à l'aide de la rondelle et du boulon hexagonal. Serrer le boulon hexagonal dans le sens des aiguilles d'une montre en appliquant de 33 à 44 lb/pi de pression pour assurer un fonctionnement sécuritaire de l'appareil.

DANGER : Si la lame n'est pas correctement serrée, elle peut se détacher et être projetée hors de l'appareil, ce qui peut blesser gravement ou tuer l'opérateur ou les personnes présentes.

Remarque : Remplacer la lame, quel que soit son état, après 50 heures de tonte ou 2 ans, selon la première éventualité. Si la lame est fissurée ou endommagée, elle doit immédiatement être remplacée par une nouvelle lame.

6. Lubrifier la lame après chaque utilisation pour prolonger la durée de vie de la lame et de la tondeuse. Appliquer une huile pour machines légère sur le bord de la lame.

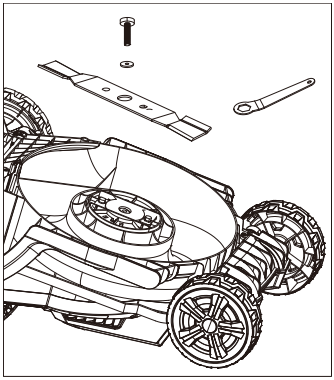

FIG.8

SAC À GAZON

1. Inspecter le sac à gazon avant chaque utilisation. Ne pas l'utiliser s'il est endommagé.
2. Nettoyer le sac à gazon après utilisation avec de l'eau et un savon doux.
3. Laisser le sac à gazon sécher complètement avant de le ranger pour éviter la formation de moisissures.

CORDON DE CONTRÔLE

Vérifier le cordon de contrôle avant chaque utilisation.

AVERTISSEMENT : Ne pas utiliser l'appareil avec un cordon de contrôle défectueux ou mal fixé.

RANGEMENT

1. Éteindre la tondeuse et débrancher le cordon d'alimentation.
2. Nettoyer l'appareil comme décrit ci-dessus.
3. Conserver l'appareil et ses accessoires dans un endroit sec et à l'abri du gel.
4. Toujours ranger l'appareil à l'intérieur dans un endroit inaccessible aux enfants. La température de stockage idéale se situe entre 10 °C (50 °F) et 30 °C (86 °F).
5. Nous recommandons d'utiliser l'emballage d'origine pour l'entreposage ou de couvrir l'appareil avec un chiffon ou un boîtier approprié pour le protéger de la poussière.

TRANSPORT

1. Éteindre l'appareil et débrancher le cordon d'alimentation avant de le transporter.
2. Toujours transporter l'appareil à l'aide de sa poignée de transport.
3. Protéger l'appareil contre tout choc violent ou toute vibration importante pouvant se produire pendant le transport dans un véhicule.
4. Attacher l'appareil pour l'empêcher de glisser ou de tomber, de s'abîmer et de causer des blessures.

VUE ÉCLATÉE

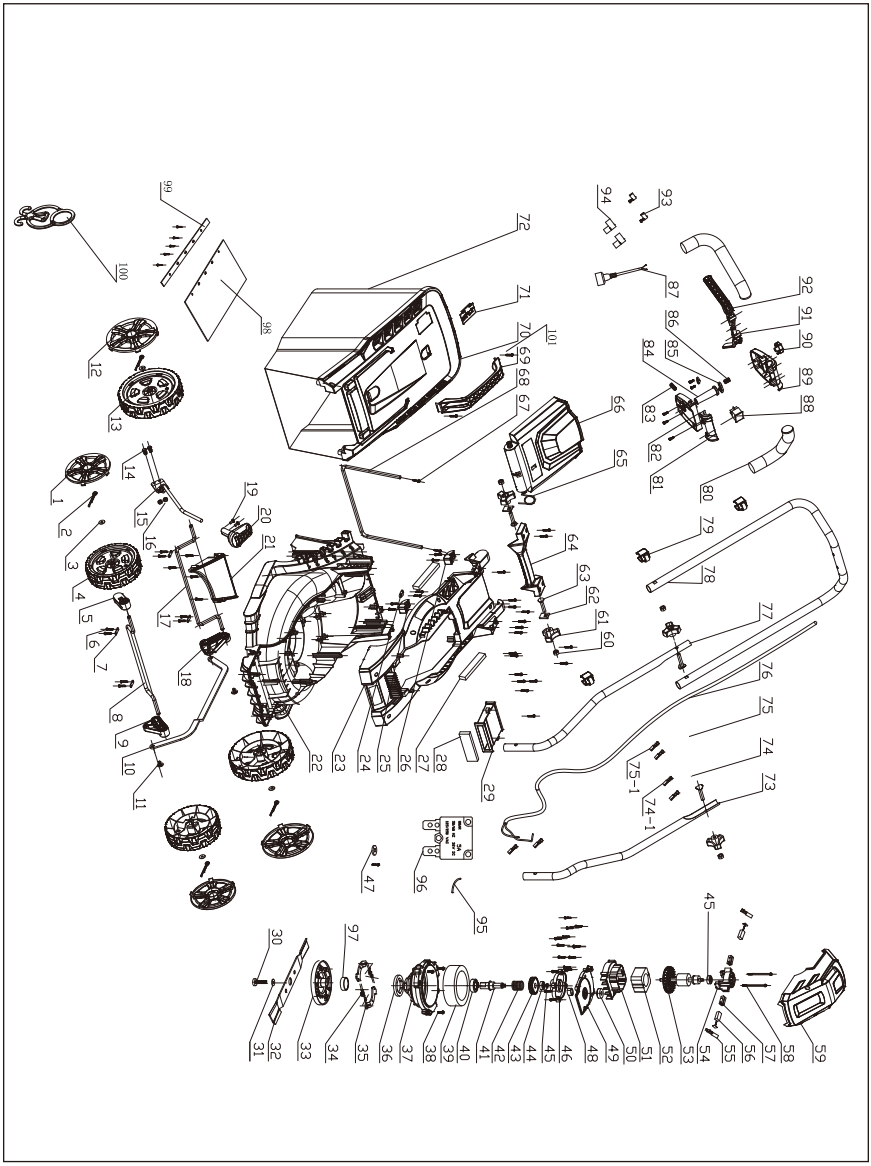
1
2
3
4
5
6
7
8
9
10
11
12
13
14
15
16
17
18
19
20
21
22
23
24
25
26
27
28
29
30
31
32
33
34
35
36
37
38
39
40
41
42
43
44
45
46
47
48
49
50
51
52
53
54
55
56
57
58
59
60
61
62
63
64
65
66
67
68
69
70
71
72
73
74
74-1
75
75-1
76
77
78
79
80
81
82
83
84
85
86
87
88
89
90
91
92
93
94
95
96
97
98
99
100
101

LISTE DES PIÈCES

⚠ **AVERTISSEMENT :** Lors de réparation ou d'entretien, n'utiliser que des pièces de rechange d'origine. L'utilisation de toute autre pièce pourrait créer une situation dangereuse ou causer des dommages à la tondeuse électrique.
Toute tentative de réparation ou de remplacement de pièces électriques sur cette tondeuse électrique peut entraîner un risque pour la sécurité, sauf si l'opération est effectuée par un technicien qualifié. Pour obtenir plus de renseignements, appelez sans frais le service d'assistance téléphonique au 1 866 349-8665 – du lundi au vendredi, entre 9 h et 17 h (heure normale de l'Est).
Commander par numéro de pièce.

N° de clé	N° de pièce	Nom de la pièce	Quantité
1	3122530101069001	Enjoliveur avant	2
2	3322530101138001	Goupille fendue	4
3	3322530201030001	Rondelle	4
4	3122530101031001	Roue avant	2
5	3122530101023001	Manchon d'axe 1	1
6	33SBAQA004160101	Vis	28
7	3251100201053001	Plaque de serrage de l'essieu	4
8	3222530101020001	Essieu avant	1
9	3122530201023001	Manchon d'axe 2	1
10	3222530401057001	Tige de réglage de la hauteur	1
11	33SJAQA004160101	Vis	2
12	3122530201069001	Enjoliveur arrière	2
13	3122530201031001	Roue arrière	2
14	33SFCQC006120101	Boulon hexagonal	2
15	3219510101057001	Poignée supérieure	1
16	33NDD0060101	Contre-écrou	2
17	3222530201020001	Arbre de roue arrière	1
18	3122530401023001	Manchon d'axe 4	1
19	33SJAQC005080101	Vis	2
20	3155000101094001	Poignées de réglage de la hauteur	1
21	3122530201053001	Déflecteur d'air	1
22	3122530101139001	Châssis	1
23	3122530301069001	Couvercle supérieur	1
24	3181000101053001	Plaque de serrage	2
25	3122530101072001	Bloc de serrage gauche	1
26	3122530201072001	Bloc de serrage droit	1
27	3122530101131001	Filtre d'admission d'air	2
28	3122530201131001	Filtre de sortie d'air	1
29	3122530101076001	Tube d'échappement	1

N° de clé	N° de pièce	Nom de la pièce	Quantité
30	33SNDDC008350101	Boulon	1
31	3352200301030001	Rondelle	1
32	3222530201132001	Lame	1
33	3152300101139001	Moyeu de retenue des lames	1
34	3222530101060001	Ressort de tension	2
35	32523001010300001	Bloc de freinage	2
36	3252300101030001	Plaque de frottement	1
37	3122530101049001	Base de la boîte de vitesse	1
38	33SBAQA005200101	Vis	3
39	3152300201131001	Amortisseur de vibrations	1
40	33DB600302011	Roulement	1
41	3222530301020001	Arbre de sortie	1
42	3252100201060001	Ressort de torsion	1
43	3252300101031001	Roue d'engrenage	1
44	33DB608001011	Roulement	2
45	33CC0120101	Ressort de serrage	1
46	3122530101053001	Plaque de recouvrement de la boîte à engrenages	1
47	3392000101030001	Rondelle plate	2
48	3152300101026001	Feutre de laine	1
49	3152100101039001	Support de moteur	1
50	33DB600002011	Roulement	1
51	3152100101053001	Déflecteur d'air	1
52	3452100201005001	Stator	1
53	3452100201013001	Rotor	1
54	3198000101036001	Support de balai de carbone	1
55	36010108	Terminal d'insertion	2
56	3498000101035001	Balais de carbone	2
57	3298000101023001	Couvercle du balai de carbone	2
58	33SFAQA402620101	Vis	2
59	3152100101069001	Capuchon	1
60	33NAD0080101	Écrou hexagonal	4
61	3155000101058001	Bouton	4
62	3222530401053001	Plaque fixe	2
63	3250000201074001	Boulon	4
64	3122530101094001	Poignée	1
65	3222530401060001	Ressort de torsion	1
66	3122530401069001	Couvercle arrière	1
67	33SBAQD004150101	Combinaison M4*12	2
68	3222530101039001	Cadre du sac à gazon	1
69	3122530201094001	Poignée du sac à gazon	1
70	3122530501069001	Couvercle du sac à gazon	1
71	3122530701069001	Cache-volet	1

N° de clé	N° de pièce	Nom de la pièce	Quantité
72	3522530101045001	Sac à gazon	1
73	3222530201057001	Tige de poussée inférieure gauche	1
74	36040101	Manchon terminal mâle à double trou	1
74-1	36010108	Terminal femelle	2
75	36040102	Douille à double trou	1
75-1	36010109	Terminal mâle	2
76	3452100201027001	Cordon	1
77	3222530301057001	Tige de poussée inférieure	1
78	3252100101057001	Tige de poussée supérieure	1
79	3122530101103001	Boucle de fil	1
80	3122530501023001	Couvercle éponge	2
81	3155000501069001	Couvercle du boîtier d'interrupteur	1
82	3155000601069001	Couvercle inférieur du boîtier d'interrupteur	1
83	3255000301060001	Ressort	1
84	3150000401023001	Gaine de câble	1
85	3155000301072001	Bloc	1
86	3255000301060001	Ressort	1
87	3452100201029001	Cordon d'alimentation	1
88	3422520101032001	Interrupteur	1
89	3155000701069001	Couvercle supérieur du boîtier d'interrupteur	1
90	3155000201058004	Bouton d'embrayage	1
91	3155000201094001	Poignée gauche	1
92	3155000301094001	Poignée droite	1
93	36010107	Cosse drapeau 4.8	4
94	36040105	Manchon isolant	4
95	3452200201027001	Raccord	1
96	3118920101049001	Disjoncteur	1
97	3222530101025001	Bague de fixation	1
98	3222530501153001	Jupe déflectrice d'herbe	1
99	3222530101150001	Mise en balle de la paille	1
100	3150000101103001	Dispositif d'alignement	1
101	33SBAQA004160101	Vis	2

GARANTIE

GARANTIE DE LA TONDEUSE ÉLECTRIQUE DE RADLEY

Si cet appareil Radley ne fonctionne pas en raison d'un vice matériel ou de fabrication dans les trois ans suivant la date d'achat, le retourner à tout magasin Home Hardware avec la facture d'origine aux fins d'échange. Garantie de deux ans pour la batterie et le chargeur. Cette garantie ne couvre pas les pièces consommables, y compris notamment les lames, les brosses, les courroies et les ampoules. Cette garantie couvre les vices matériels ou de fabrication seulement. Elle ne couvre pas l'usure normale, la défaillance en raison d'une utilisation abusive, ou les défectuosités causées par une utilisation imprudente ou inappropriée. Cette garantie ne s'applique pas si ce produit Radley est utilisé à des fins commerciales ou locatives.

Tondeuse à gazon

120 V
60 Hz
12 A

Garantie limitée de 3 ans

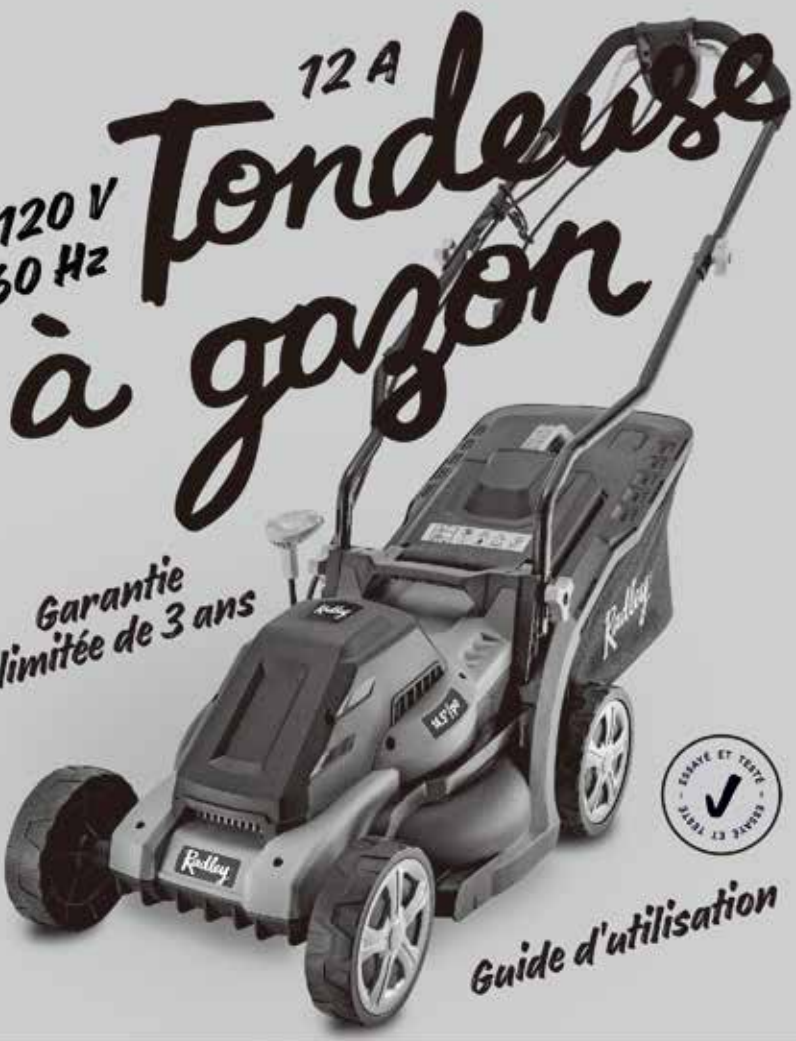

ESSAYÉ ET TESTÉ

Guide d'utilisation

Radley®

UNE EXCLUSIVITÉ HOME HARDWARE

Pour en savoir plus à propos de la gamme d'outils électriques de Radley, visitez homehardware.ca ou le magasin Home Hardware le plus près.

MADE IN CHINA / FABRIQUÉ EN CHINE
HOME HARDWARE STORES LIMITED
ST. JACOBS, ONTARIO N0B 2N0
ORDER ONLINE / COMMANDE EN LIGNE
homehardware.ca
© 12 / 2020 Home Hardware Stores Limited

5125-019