BENCHMARK™ MC

TROUSSE D'OUTIL POLYVALENT OSCILLANT

GARANTIE 5 ANS* LIMITÉE

Garantie limitée de 5 ans sur l'outil

C ETL LISTED US
Intertek
3042597
JD2480UH

LIRE TOUTES LES DIRECTIVES AVANT LA PREMIÈRE UTILISATION.
CONSULTER LE MANUEL POUR TOUS LES DÉTAILS.
GARDER HORS DE LA PORTÉE DES ENFANTS.

PORTER UNE PROTECTION OCULAIRE APPROUVÉE PAR LA CSA

PORTER UNE PROTECTION AUDITIVE

PORTER UN MASQUE DE PROTECTION

SPÉCIFICATIONS DU PRODUIT

TROUSSE D'OUTIL POLYVALENT OSCILLANT	
Valeur nominale	120 V, 60 Hz c.a.
Ampères	3,0
Vitesse variable	11 000 à 21 000 OPM (à vide)
Angle d'oscillation	3,2°
Poids de l'outil	4,10 lb (1,86 kg)

VOUS AVEZ BESOIN D'AIDE?

Téléphonez à notre ligne sans frais de soutien à la clientèle :

1 866 349-8665 (du lundi au vendredi, de 9 h à 17 h, heure normale de l'Est)

- Questions techniques
- Pièces de rechange
- Pièces manquantes de l'emballage

TABLE DES MATIÈRES

Caractéristiques du produit 1
Table des matières 2
Avertissements généraux de sécurité 3
Protection des yeux, des oreilles et des poumons 3
Sécurité des outils électriques 3
Règles générales de sécurité 3
Avertissements de sécurité généraux Pour les outils électriques 4
Sécurité dans l'aire de travail 4
Sécurité électrique 4
Sécurité personnelle 5
Utilisation et entretien des outils électriques 6
Règles de sécurité spécifiques pour d'outil polyvalent oscillant 7
Symboles 8
Familiarisation avec l'outil rotatif 9
Assemblage et fonctionnement 10
Installer les accessoires 10
Installer le papier à poncer 11
Interrupteur MARCHE/ARRÊT 10
Lampe de travail à DEL 10
Roulette de réglage de la vitesse 12
Coupe à ras d'un montant de porte et d'un boîtier pour l'installation du plancher 13
Couper un trou dans le plancher de bois pour installer un évent de chauffage 14
Utiliser l'accessoire de ponçage de précision 16
Utiliser le grattoir 16
Entretien 17
Vue éclatée 20
Liste des pièces 21
Garantie 23

AVERTISSEMENTS GÉNÉRAUX DE SÉCURITÉ

⚠**AVERTISSEMENT :** Avant d'utiliser cet outil ou l'un de ses accessoires, veuillez lire le présent manuel et suivre toutes les règles de sécurité et les consignes d'utilisation. Les précautions, garanties et instructions importantes contenues dans le présent manuel ne visent pas à couvrir toutes les situations possibles. L'utilisateur doit comprendre que le bon sens et la prudence sont des facteurs qui ne peuvent être intégrés à ce produit.

PROTECTION OCULAIRE, AUDITIVE ET RESPIRATOIRE

SYMBOLE	SIGNIFICATION
⚠ DANGER	**PORTEZ TOUJOURS UNE PROTECTION OCULAIRE CONFORME À LA NORME CSA Z94.3 ou À LA NORME DE SÉCURITÉ ANSI Z87.1** Les DÉBRIS PROJETÉS peuvent causer des dommages oculaires permanents. Les lunettes sur ordonnance ne remplacent pas une protection oculaire adéquate. **Les protections oculaires non conformes peuvent entraîner des blessures graves si elles se brisent lors de l'utilisation d'un outil électrique.**
⚠ AVERTISSEMENT	**Utilisez une protection auditive, en particulier pendant les périodes prolongées d'utilisation de l'outil, ou si son fonctionnement est bruyant.**
⚠ AVERTISSEMENT	**PORTEZ UN MASQUE ANTIPOUSSIÈRE CONÇU POUR ÊTRE UTILISÉ AVEC UN OUTIL ÉLECTRIQUE DANS UN ENVIRONNEMENT POUSSIÉREUX.** Les poussières créées par le ponçage mécanique, le sciage, le meulage, le forage et d'autres activités de construction peuvent contenir des produits chimiques connus pour provoquer le cancer, des anomalies congénitales ou anomalies génétiques. Ces produits chimiques comprennent : Plomb des peintures à base de plomb, de la silice cristalline provenant de briques, de ciment et d'autres produits de maçonnerie, de l'arsenic et chrome provenant de bois traité chimiquement. Le niveau de risque lié à l'exposition à ces produits chimiques varie en fonction de la fréquence à laquelle ce type de travail est effectué. Afin de réduire votre exposition à ces produits chimiques, travaillez dans un endroit bien ventilé et utilisez des équipements de sécurité approuvés, comme les masques antipoussière spécialement conçus pour filtrer les particules microscopiques.
⚠ AVERTISSEMENT	**Pour éviter les risques électriques, d'incendie ou de dommages à l'outil, utilisez une protection de circuit appropriée.** Cet outil est câblé à l'usine pour une utilisation à 120 V CA. Il doit être branché à un circuit de 120 V CA, 15 A qui est protégé par un fusible ou un disjoncteur à action retardée. Pour éviter tout choc ou incendie, remplacez immédiatement le cordon d'alimentation s'il est usé, coupé ou endommagé de quelque manière que ce soit.

VOLTS		Longueur totale du cordon en mètres (pieds)			
120 V		7,5 m (25 pi)	15 m (50 pi)	30 m (100 pi)	45 m (150 pi)
240 V		15,2 (50)	30,5 (100)	61,0 (200)	91,4 (300)
Taux d'ampérage		**Calibre (American Wire Gauge)**			
Plus de	Pas plus de				
0	6	18	16	16	14
6	10	18	16	14	12
10	12	16	16	14	12
12	16	14	12	Non recommandé	

AVERTISSEMENTS DE SÉCURITÉ GÉNÉRAUX POUR LES OUTILS ÉLECTRIQUES

⚠**AVERTISSEMENT :** Veuillez lire tous les avertissements de sécurité et toutes les consignes. Le non-respect des avertissements et des consignes peut entraîner un choc électrique, un incendie ou des blessures graves.

Conservez tous les avertissements et toutes les consignes pour consultation future. Le terme « outil électrique » dans les avertissements fait référence à votre outil électrique fonctionnant sur secteur (filaire) ou avec une batterie (sans fil).

SÉCURITÉ DE L'AIRE DE TRAVAIL

- Gardez l'aire de travail propre et bien éclairée. Les endroits encombrés ou sombres sont propices aux accidents.
- N'utilisez pas d'outils électriques dans des environnements explosifs, par exemple en présence de liquides, de gaz ou de poussières inflammables. Les outils électriques créent des étincelles qui peuvent enflammer la poussière ou les émanations.
- Gardez les enfants et toute autre personne à l'écart lors de l'utilisation d'un outil électrique. Les distractions peuvent vous faire perdre la maîtrise de l'outil.

SÉCURITÉ ÉLECTRIQUE

- Les fiches des outils électriques doivent correspondre à la prise. Ne modifiez jamais la fiche de quelque manière que ce soit. N'utilisez pas d'adaptateur avec des outils électriques mis à la terre ou à la masse. L'utilisation de fiches non modifiées et des prises correspondantes réduit le risque de choc électrique.
- Évitez tout contact corporel avec des surfaces mises à la terre ou mises à la terre, comme des tuyaux, des radiateurs, des cuisinières et un réfrigérateur. Il existe un risque accru de choc électrique lorsque votre corps est mis à la terre ou à la masse.
- N'exposez pas les outils électriques à la pluie ou à des conditions humides. L'eau qui pénètre dans un outil électrique augmente le risque de choc électrique.

- Ne faites pas d’utilisation abusive du cordon d’alimentation. N’utilisez jamais le cordon pour transporter, tirer ou débrancher l'outil électrique. Gardez le cordon à l’écart de la chaleur, de l’huile, des bords tranchants ou des pièces mobiles. Les cordons endommagés ou emmêlés augmentent le risque de choc électrique.
- Lorsque vous utilisez un outil électrique à l’extérieur, utilisez une rallonge adaptée à un usage extérieur. L’utilisation d’une rallonge électrique adaptée à un usage extérieur réduit le risque de choc électrique.
- Si l'utilisation d'un outil électrique dans un endroit humide est inévitable, utilisez une alimentation protégée par un disjoncteur différentiel. L’utilisation d’un disjoncteur différentiel réduit le risque de choc électrique.

SÉCURITÉ PERSONNELLE

- Demeurez vigilant, surveillez ce que vous faites et faites preuve de bon sens lorsque vous utilisez un outil électrique. N’utilisez pas d’outil électrique lorsque vous êtes fatigué, malade, ou sous l’influence de l’alcool, de drogues ou de médicaments. Un moment d’inattention lors de l’utilisation d’outils électriques peut entraîner des blessures graves.
- Utilisez un équipement de protection individuelle. Portez toujours une protection oculaire. Les équipements de protection tels qu’un masque antipoussière, des chaussures de sécurité antidérapantes, un casque de protection ou une protection auditive utilisés dans des conditions appropriées réduiront les blessures corporelles.
- Évitez les démarrages involontaires. Assurez-vous que l'interrupteur est en position d'arrêt avant de le connecter à la source d'alimentation ou à la batterie, de prendre ou de transporter l'outil. Le transport d’outils électriques avec le doigt sur la gâchette ou la mise sous tension d’outils électriques lorsque l'interrupteur est activé favorise les accidents.
- Retirez toute clé ou clé de réglage avant de mettre l’outil électrique en marche. Une clé ou une clé de réglage qui demeure fixée à une partie rotative de l’outil électrique peut entraîner des blessures.
- Ne travaillez pas en extension. Maintenez une bonne assise et un bon équilibre. Cela permet une meilleure maîtrise de l’outil électrique en cas de situation inattendue.
- Portez des vêtements appropriés. Ne portez pas de vêtements amples ou de bijoux. Tenez vos cheveux, vos vêtements et vos gants à l’écart des pièces en mouvement. Les vêtements amples, les bijoux ou les cheveux longs peuvent se coincer dans les pièces mobiles.
- Si des dispositifs sont fournis pour le raccordement d'installations d'extraction et de collecte de poussière, assurez-vous qu'ils sont connectés et correctement utilisés. L’utilisation d’un dispositif pour ramasser la poussière peut réduire les risques liés à celle-ci.

UTILISATION ET ENTRETIEN D'OUTIL ÉLECTRIQUE

- Ne forcez pas l'outil électrique. Utilisez le bon outil électrique pour le travail à effectuer. Un outil approprié réalisera le travail plus efficacement et de façon plus sécuritaire s'il est utilisé dans les limites pour lesquels il a été conçu
- N'utilisez pas l'outil électrique si l'interrupteur ne permet pas de le mettre en marche et de l'arrêter. Un outil électrique qui ne peut être contrôlé à l'aide de l'interrupteur est dangereux et doit être réparé.
- Débranchez la fiche de la source d'alimentation ou la batterie de l'outil électrique avant d'effectuer des réglages, de changer d'accessoires ou de ranger des outils électriques. Ces mesures de sécurité préventives réduisent le risque de démarrage accidentel de l'outil électrique.
- Rangez les outils électriques non utilisés hors de la portée des enfants et ne permettez pas à une personne qui n'est pas familière avec l'outil électrique ou avec les présentes instructions de l'utiliser. Les outils électriques constituent un danger entre les mains d'un utilisateur inexpérimenté.
- Entretenez votre outil électrique. Vérifiez qu'aucune pièce mobile n'est mal alignée ou bloquée, qu'aucune pièce n'est brisée et assurez-vous qu'aucun autre problème ne risque d'affecter le bon fonctionnement de l'outil. S'il est endommagé, faites-le réparer avant de l'utiliser. De nombreux accidents sont causés par un entretien inadéquat des outils électriques.
- Gardez les outils de coupe affûtés et propres. Les outils de coupe correctement entretenus avec des arêtes de coupe tranchantes sont moins susceptibles de se coincer et sont plus faciles à contrôler.
- Utilisez l'outil électrique, les accessoires et les embouts selon les consignes, en tenant compte des conditions de travail et du travail à effectuer. L'utilisation de l'outil électrique pour des opérations différentes de celles prévues pourrait entraîner une situation dangereuse.
- Tenez l'outil électrique par les surfaces de prise isolées lorsque vous effectuez une opération où l'outil de coupe peut entrer en contact avec un câblage caché ou son propre cordon. Le contact avec un fil « sous tension » rendra les parties métalliques exposées de l'outil « sous tension » et provoquera un choc électrique.
- Utilisez des pinces ou une autre façon pratique de fixer et de soutenir la pièce à une plateforme stable. Tenir votre pièce à travailler d'une main ou contre votre corps la rend instable et peut entraîner une perte de contrôle.

ENTRETIEN

- Faites réparer votre outil électrique par un réparateur qualifié qui n'utilise que des pièces de rechange identiques. Cela permettra de préserver la sécurité de l'outil électrique.

RÈGLES DE SÉCURITÉ SPÉCIFIQUES POUR L'OUTIL ROTATIF 3A

⚠**AVERTISSEMENT :** FAMILIARISATION AVEC L'OUTIL ROTATIF. Ne branchez pas l'outil dans la source d'alimentation avant d'avoir bien lu et compris ce guide d'utilisation. Prenez connaissance des utilisations et des limites de l'outil, ainsi que des dangers potentiels spécifiques qui le concernent. Respectez les présentes consignes afin de réduire les risques de choc électrique, d'incendie ou de blessures graves.

Portez toujours une protection oculaire. Tous les outils électriques peuvent projeter des objets étrangers dans vos yeux et causer des lésions oculaires permanentes. Portez TOUJOURS des lunettes de sécurité (et non des lunettes) conformes à la norme de sécurité ANSI Z87.1. Les lunettes de tous les jours n'ont que des verres résistants aux chocs. Ces lunettes NE SONT PAS des lunettes de sécurité.

Portez toujours une protection oculaire. Tous les outils électriques peuvent projeter des objets étrangers dans vos yeux et causer des lésions oculaires permanentes. Portez TOUJOURS des lunettes de sécurité (et non des lunettes) conformes à la norme de sécurité ANSI Z87.1. Les lunettes de tous les jours n'ont que des verres résistants aux chocs. Ces lunettes NE SONT PAS des lunettes de sécurité.

⚠**AVERTISSEMENT : Des lunettes ou des lunettes de protection non conformes à la norme ANSI Z87.1 peuvent provoquer des blessures graves en cas de rupture.**

Gardez toujours les mains hors de la trajectoire de la lame de scie. Évitez les positions inconfortables des mains où un glissement soudain pourrait amener votre main à se déplacer dans la trajectoire de la lame de scie.

Maintenez bien la pièce en place. Utilisez des pinces ou un étau pour maintenir la pièce en place. C'est plus sécuritaire que d'utiliser votre main et cela libère vos deux mains pour utiliser l'outil.

Assurez-vous qu'il n'y a pas de clous ou de corps étrangers dans la partie de la pièce à couper ou à sabler.

Afin d'éviter des blessures à la suite d'un démarrage accidentel, débranchez toujours l'outil avant d'installer ou de retirer un accessoire.

N'utilisez jamais de lames émoussées avec l'outil. Ces dernières coupent plus lentement, laissent des coupures grossières et se cassent facilement en raison de la pression ajoutée et la chaleur excessive. Elles risquent également de surcharger le moteur et de causer une défaillance prématurée de l'outil.

N'utilisez jamais de lames endommagées ou pliées. Elles sont fragiles et se cassent facilement, ce qui peut causer des blessures à l'opérateur.

Ne touchez jamais la lame de la scie immédiatement après avoir utilisé l'outil. La lame sera extrêmement chaude et vous brûlera la main.

N'utilisez que les accessoires recommandés pour cet outil.

CONSERVEZ CES INSTRUCTIONS POUR RÉFÉRENCE

SYMBOLES

⚠**AVERTISSEMENT :** Certains des symboles suivants peuvent apparaître sur l'outil rotatif. Étudiez ces symboles et apprenez leur signification. Une interprétation correcte de ces symboles permet d'utiliser cet outil de façon plus efficace et plus sécuritaire.

V	Volts	3n ~	Courant alternatif triphasé avec neutre
A	Ampères		Lisez toute la documentation
Hz	Hertz	⎓	Courant continu
W	Watts	n_o	Vitesse à vide
kW	Kilowatts	∿	Courant alternatif ou continu
µF	Microfarads	⧈	Fabrication de classe II
L	Litres		Fabrication résistante aux éclaboussures
kg	Kilogrammes		Fabrication étanche
H	Heures	⏚	Mise à la terre de protection à la borne, outils de classe I
N/cm^2	Newton par centimètre carré	.../min	Révolutions ou mouvement alternatif par minute
Pa	Pascal	Ø	Diamètre
osc/min	Oscillation par minute	0	Position d'arrêt
Min	Minutes	➡	Flèche directionnelle
s	Secondes	⚠	Symbole d'avertissement
~ ou CA	Courant alternatif		
3 ~	Courant électrique triphasé		

Intertek
3042597
JD2480UH

Ce symbole certifie que cet outil répond aux exigences du Canada et des États-Unis selon ETL Testing Laboratories, Inc.

UL62841-1, UL62841-2-4;
CSA C22.2#62841-1, CSA C22.2#62841-2-4

FAMILIARISATION AVEC VOTRE OUTIL ROTATIF 3A

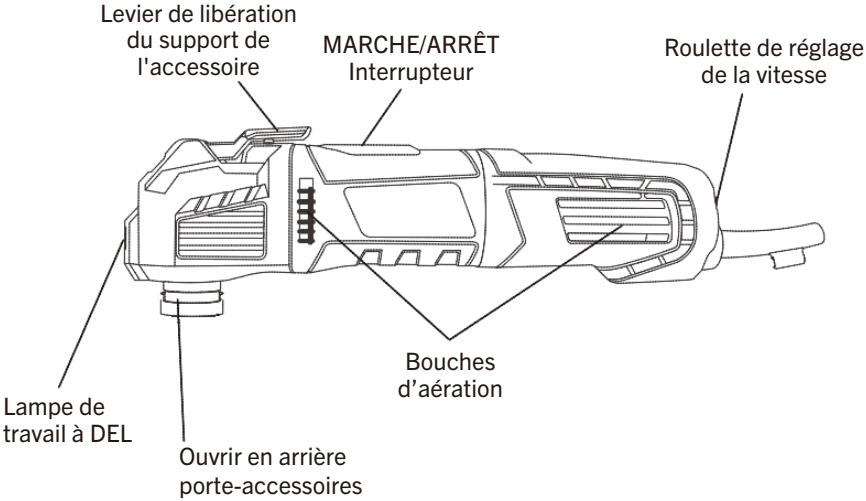

ACCESSOIRES

COMPOSANTS DE L'OUTIL ROTATIF		
CLÉ	DESCRIPTION	QTÉ
A	Lame de plongée en acier bi metal de 1-3/4 po	1
porte-embouts	Lame de raclage rigide, 2 po	1
C	Base de ponçage triangulaire	1
D	Papier abrasif triangulaire 60 80 120	 3 3 3

ASSEMBLAGE ET UTILISATION

REMARQUE : Les dessins dans les sections sur l'assemblage et le fonctionnement du présent guide peuvent différer légèrement de l'outil.

INSTALLATION DES ACCESSOIRES

Tous les accessoires s'installent sur l'outil oscillant de la même manière. Aux fins de démonstration de l'installation des accessoires, le patin de ponçage triangulaire et la lame de coupe pour le métal ont été inclus dans le schéma.

⚠DANGER : Retirez toujours la fiche de la source d'alimentation avant d'installer ou de retirer les accessoires ou le papier abrasif. Omettre de débrancher l'outil peut causer un démarrage accidentel et causer des blessures graves à l'opérateur.

1. Soulevez vers l'avant de l'outil et le plus loin possible (4) le levier de libération du support de l'accessoire (5) (fig. 1).

REMARQUE : Cette manœuvre ouvre le support (6) pour accueillir l'accessoire.

2. Insérez l'interface de l'accessoire (7) dans le support de l'accessoire.
3. Alignez les encoches et les trous de l'interface de l'accessoire sur les dents (8) du support de l'accessoire.

REMARQUE : Les encoches et les trous de l'accessoire doivent être bien ajustés sur les bonnes dents de l'interface de l'accessoire pour que l'utilisation de l'accessoire soit sécuritaire.

4 Ramenez le levier de libération à sa position originale (4) pour bloquer l'accessoire en place dans son support.

REMARQUE : Vérifiez que les goupilles du support sont toujours alignées sur les encoches et les trous du dispositif de montage de l'accessoire.

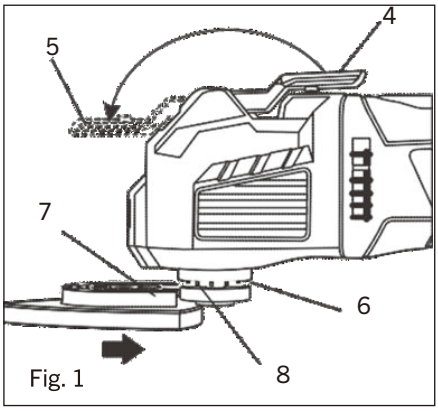

Fig. 1

INSTALLER LE PAPIER À PONCER

1. Installez le crochet et le patin de ponçage en boucle (1) sur l'outil (Fig. 2).
2. Appuyez fermement le papier à poncer (2) sur le tampon auto-agrippant.

REMARQUE : Appuyez fermement le papier à poncer sur le tampon auto-agrippant.

3. Pour retirer le papier à poncer (), décollez simplement le papier à poncer du tampon auto-agrippant (fig. 3).

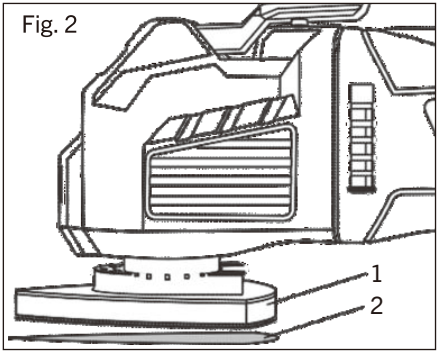

Fig. 2

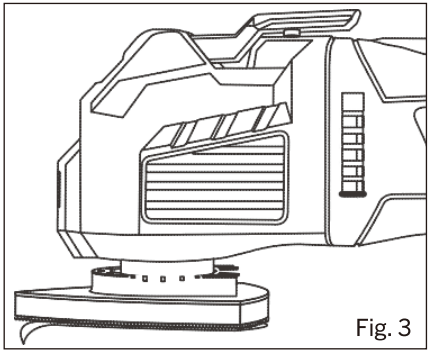
Fig. 3

MISE SOUS TENSION/HORS TENSION DE L'OUTIL

1 Pour démarrer l'outil, faites glisser l'interrupteur MARCHE/ARRÊT (1) vers l'avant de l'outil (Fig. 4).

2 Pour éteindre l'outil, faites glisser l'interrupteur MARCHE/ARRÊT (1) vers l'arrière de l'outil.

LAMPE DE TRAVAIL À DEL

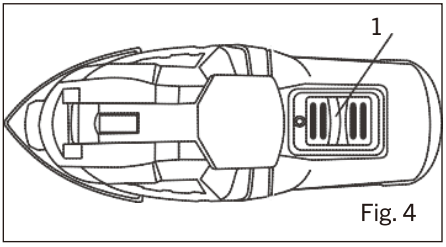

Fig. 4

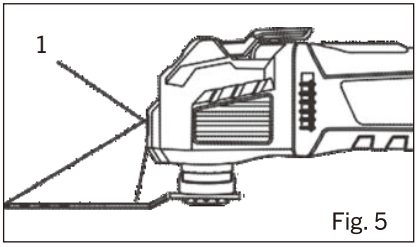

Fig. 5

Cet outil est muni d'une lampe de travail à DEL (Fig. 5). La lampe de travail (1) s'allume automatiquement lorsque l'outil est branché à l'alimentation. Elle s'éteint lorsque la fiche est retirée de l'alimentation.

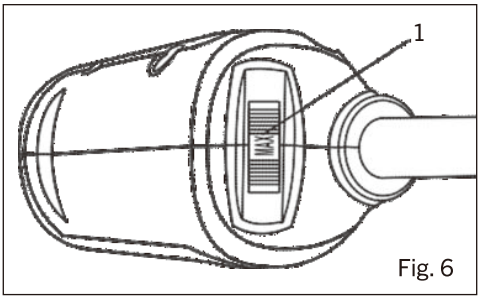

Fig. 6

ROULETTE DE RÉGLAGE DE LA VITESSE

La vitesse de l'outil peut être ajustée à des vitesses entre 11 000 et 21 000 osc/min en faisant tourner le sélecteur de vitesse rotatif (1) situé à l'arrière du boîtier de l'outil (fig.8).

1. Pour augmenter la vitesse, faites tourner la roulette de réglage de la vitesse vers la droite.
2. Pour réduire la vitesse, faites tourner la roulette de réglage de la vitesse vers la gauche.

REMARQUE : 1 est la vitesse la plus lente. « MAX » est la vitesse la plus élevée.

La vitesse optimale varie selon le type d'accessoire utilisé, la surface sur laquelle le travail est effectué ainsi que la complexité du projet en cours. Pour obtenir des recommandations générales, consultez le tableau à la figure 6.

Projet	**Accessoire**	**Vitesse**
Bois de Balsa	Lame pour le bois	Faible
Cloisons sèches	Lame en demi-cercle	Maximum
Restauration des fenêtres	Lame en demi-cercle	Moyen
Montant de porte	Lame pour le bois	Maximum
Enveloppe de porte	Lame pour le bois	Moy. / max
Goujons en bois	Lame pour le bois	Maximum
Évent de plancher	Lame pour le bois	Moy. / max
Tuyau en PVC	Lame pour le bois	Moyen
Plancher collé	Grattoir	Moyen
Poncer	Ponceuse	Moy. / max

⚠AVERTISSEMENT : Pour des raisons de sécurité, l'utilisateur doit lire les sections du présent Manuel de l'utilisateur intitulées « AVERTISSEMENTS DE SÉCURITÉ GÉNÉRAUX », « SÉCURITÉ RELATIVE AUX OUTILS ÉLECTRIQUES », « RÈGLES DE SÉCURITÉ PARTICULIÈRES », « SÉCURITÉ RELATIVE AUX RALLONGES ÉLECTRIQUES » avant d'utiliser cet outil rotatif.

Chaque fois que vous utilisez l'outil rotatif, vérifiez ce qui suit :

1. Vous portez des lunettes de sécurité, des lunettes de protection ou un écran facial.
2. Vous portez une protection auditive.
3. La lame ou le papier abrasif est en bon état.

L'accessoire est bien serré sur le porte-accessoires de l'outil. Le non-respect de ces règles de sécurité augmentera considérablement le risque de blessures.

COUPE À RAS D'UN ENCADREMENT ET D'UNE EMBRASURE DE PORTE POUR LA POSE DE PLANCHERS

L'outil rotatif peut être utilisé pour couper à ras un encadrement et une embrasure de porte pour laisser l'espace nécessaire à l'installation précise d'un nouveau revêtement de plancher. Aux fins de démonstration de la procédure, du carrelage est utilisé.

1. Installez la lame de scie de coupe d'extrémité pour le bois dans l'outil.

REMARQUE : La lame doit être centrée sur le boîtier de l'outil et NON montée à 90°.

2. Placez un rebut de tuile de plancher (1) sur le plancher à environ 1/2 po (12,5 mm) de l'embrasure de porte (2) (fig.7).

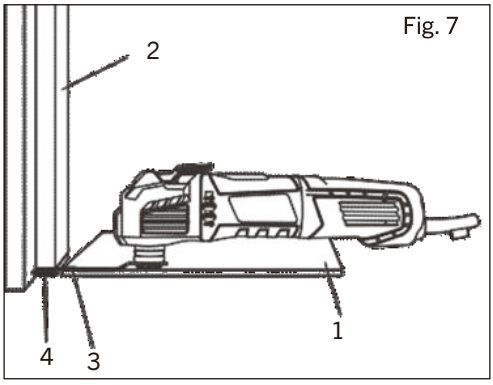

Fig. 7

REMARQUE : Assurez-vous que le « bon » côté de la tuile est orienté vers le haut pour fournir une surface lisse à suivre pour la lame.

3. Placez l'outil de manière à ce que la lame de scie (3) touche légèrement la surface de la tuile et que les dents de coupe ne touchent PAS la surface à couper.
4. Réglez la vitesse à la vitesse la plus rapide.
5. Mettez l'interrupteur en position de marche

6. Lorsque l'outil atteint la vitesse sélectionnée, plongez avec soin la lame dans l'embrasure de porte tout en la faisant glisser le long de la tuile de plancher. 2

REMARQUE : Tenez l'outil fermement et ne mettez pas trop de pression vers l'avant sur la lame de scie lors de la coupe, car cela ferait vibrer l'outil de façon excessive.

7. Continuez de faire plusieurs coupes en plongée jusqu'à ce que le bas du montant de la porte et le boîtier soient complètement coupés et que les morceaux lâches (4) puissent être facilement enlevés.

Suivez la même procédure de base pour l'installation du tapis, à l'aide d'une entretoise plus épaisse qui est de la même épaisseur que le tapis en cours d'installation.

PERCER UN PLANCHER POUR L'INSTALLATION D'UNE BOUCHE DE CHAUFFAGE

L'outil rotatif peut être utilisé pour faire un trou dans le couvre-plancher de bois pour y installer une bouche de chauffage.

1. Installez la lame de scie de coupe en plongée pour le bois dans l'outil.

REMARQUE : La lame doit être centrée sur le boîtier de l'outil et NON montée à 90°.

2. Placez l'évent de plancher à l'endroit voulu et, avec un crayon à mine tendre, tracez le rectangle à couper (1) dans le couvre-plancher.
3. Placez la lame de scie (2) près de la surface du plancher, au milieu d'une des lignes de coupe.
4. Réglez la vitesse de l'outil à la vitesse moyenne.
5. Mettez l'interrupteur en position de marche.

REMARQUE : L'outil et la lame devraient être à un angle de 45° avec le plancher afin de permettre au coin de la lame de faire une coupe en plongée dans le couvre-plancher.

6. En tenant fermement l'outil, plongez lentement le coin de la lame dans le couvre-plancher et le couper de bord en bord. Une fois la coupe en plongée terminée, réglez la vitesse de l'outil à la vitesse la plus élevée et terminez la coupe du coin du rectangle.
7. Arrêtez l'outil et le sortir du trait de scie. Coupez dans l'autre direction jusqu'à l'autre coin pour scier ce côté de rectangle en entier.
8. Répétez les étapes 4, 5 et 6 pour scier les trois autres côtés du rectangle. 9.
9. Lorsque toutes les coupes sont effectuées, retirez délicatement le rectangle coupé avec un tournevis plat.

REMARQUE : N'utilisez PAS la lame de scie pour retirer le rectangle coupé. La lame pourrait briser. S'il est difficile de retirer le rectangle coupé, vérifiez que toutes les lignes de coupe ont été sciées jusqu'au bout.

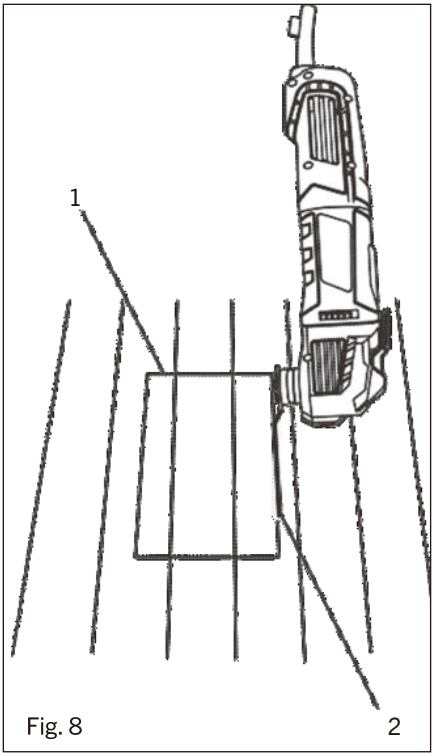

Fig. 8

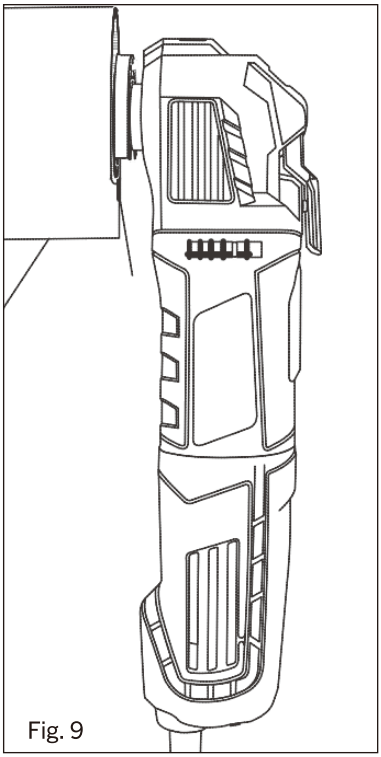
Fig. 9

INSTALLATION D'UNE BOÎTE DE PRISE ÉLECTRIQUE

L'outil rotatif peut être utilisé pour faire un trou dans une cloison sèche pour l'installation d'une boîte de prise électrique.

1. Installez la lame de scie en demi-cercle pour le bois et les cloisons sèches dans l'outil.

REMARQUE : La lame doit être centrée sur le boîtier de l'outil et NON montée à 90°.

2. Placez la boîte pour la prise électrique sur la cloison et, avec un crayon à mine tendre, tracer le rectangle à couper (1) dans la cloison (fig. 9)
3. Placez le coin de la lame de scie (2) près de la cloison, au milieu d'une des lignes de coupe.
4. Réglez la vitesse à la vitesse la plus élevée.
5. Mettez l'interrupteur en position de MARCHE.
6. Lorsque l'outil atteint la vitesse maximale, plongez avec soin la lame dans la cloison jusqu'à ce qu'elle soit coupée de bord en bord. Terminez la coupe jusqu'au coin du rectangle.

REMARQUE : Tenez l'outil fermement et ne mettez pas trop de pression sur la lame de scie lors de la coupe.

7. Arrêtez l'outil et sortez-le du trait de scie. Coupez dans l'autre direction jusqu'à l'autre coin pour scier ce côté de rectangle en entier.
8. Répétez les étapes 4, 5 et 6 pour scier les trois autres côtés du rectangle. 9.
9. Lorsque toutes les coupes sont effectuées, retirez délicatement le rectangle coupé de la cloison sèche avec un tournevis plat.

REMARQUE : N'utilisez PAS la lame de scie pour retirer le rectangle coupé de la cloison sèche. La lame pourrait se briser. S'il est difficile de retirer le rectangle coupé de la cloison sèche, vérifiez que toutes les lignes de coupe ont été sciées jusqu'au coin du rectangle.

UTILISATION DE L'ACCESSOIRE DE PONÇAGE DE PRÉCISION

1. Installez le patin de ponçage sur l'outil rotatif.
2. Installez le papier abrasif sur le patin de ponçage.
3. Réglez la roulette de réglage de la vitesse entre no 5 et MAX.
4. Mettez l'interrupteur sur la position de marche.

L'outil est conçu pour un ponçage de précision sur une petite surface. Mettez le papier abrasif en contact avec la pièce à poncer. Gardez l'outil en constant déplacement afin d'éviter de creuser la surface. Utilisez du papier abrasif à gros grain et les vitesses basses pour le ponçage de surfaces rugueuses et pour enlever l'ancienne finition. Utilisez du papier abrasif à grain fin et les vitesses élevées pour produire une surface très lisse.

UTILISATION DU GRATTOIR

1. Installez le grattoir sur l'outil rotatif.
2. Réglez la roulette de réglage de la vitesse à la position no 4.
3. Mettez l'interrupteur sur la position de marche.

Lors de l'utilisation du grattoir pour enlever l'ancienne finition ou de la colle sur une pièce, placez le dessous du grattoir à plat sur la pièce et remontez très légèrement l'arrière de l'outil afin d'avoir un angle très faible avec la surface de la pièce. Lentement, déplacez le grattoir sur ce qui doit être enlevé.

Ne forcez pas l'outil, un déplacement plus lent est plus efficace et réduit le risque d'abîmer la pièce.

Lorsque le grattoir est utilisé pour couper du tapis, mettez une pièce de retaille sous le tapis directement sous le morceau à couper. Réglez la vitesse à la position no 6, placez le grattoir à angle droit (perpendiculaire) avec le tapis et descendez la lame dans le tapis.

ENTRETIEN

GÉNÉRALITÉS

⚠AVERTISSEMENT : Utilisez uniquement des pièces de rechange identiques lorsque vous effectuez des réparations. L'utilisation de toute autre pièce pourrait entraîner des dangers ou causer des dommages.

N'UTILISEZ PAS de solvants pour le nettoyage des pièces en plastique. Le plastique est susceptible d'être endommagé par divers types de solvants commerciaux et l'utilisation de ceux-ci pourrait entraîner des dommages. Utilisez un chiffon propre pour enlever la saleté, la poussière, l'huile, la graisse, etc.

⚠AVERTISSEMENT : Ne laissez pas le fluide hydraulique de frein, l'essence, les produits à base de pétrole, les huiles pénétrantes, etc. entrer en contact avec les pièces en plastique. Ils contiennent des produits chimiques qui peuvent endommager, affaiblir ou détruire le plastique.

N'UTILISEZ PAS ABUSIVEMENT les outils électriques. L'usage abusif peut endommager l'outil et la pièce de travail.

⚠AVERTISSEMENT : NE TENTEZ PAS de modifier les outils ou de créer des accessoires. Ces altérations ou modifications constituent des utilisations abusives et pourraient entraîner des situations dangereuses pouvant provoquer des blessures graves. Cela annulera également la garantie.

LUBRIFICATION

Tous les roulements de cet outil sont lubrifiés avec une quantité de lubrifiant de grande qualité suffisante pour toute la durée de vie de l'appareil dans des conditions normales. Par conséquent, aucune lubrification supplémentaire n'est nécessaire.

REMPLACEMENT DES BALAIS DE CHARBON POUR MOTEUR ÉLECTRIQUE

Les brosses de carbone du moteur s'useront et il faudra les remplacer. Les intervalles de temps entre les remplacements varient en fonction des couples atteints et des heures d'utilisation. Il est recommandé de vérifier les balais après chaque 10 heures d'utilisation. Lorsque la longueur du balai de carbone atteint 1/4 po (6,35 mm), les balais doivent être remplacés.

⚠AVERTISSEMENT : Assurez-vous que l'outil rotatif est débranché de la source d'alimentation.

Retrait des brosses de moteur usées

1. Retirez tout accessoire ayant été installé sur l'outil.
2. Posez l'outil sur son côté gauche sur une serviette ou sur du carton ondulé (Fig. 10).
3. Retirez 5 vis (1) du côté droit de la poignée (2) à l'aide d'un ⊕tournevis no 2.

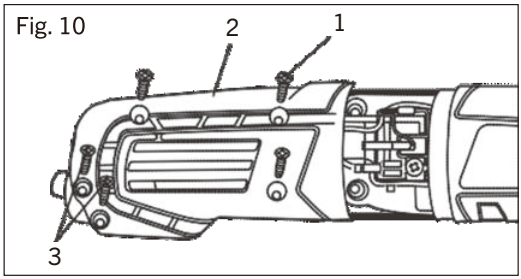

Fig. 10

REMARQUE : Les deux vis à l'arrière de la poignée (3) sont plus courtes que les trois autres. Celles-ci doivent être replacées dans la même position lorsque vous replacez les vis de la poignée.

4. Soulevez soigneusement la moitié droite de la poignée.

REMARQUE : Assurez-vous de noter le positionnement de la roulette de réglage de la vitesse et de tous les fils. Ils doivent être placés exactement dans la même position lors du remontage de la poignée.

5. Utilisez un petit tournevis à fente pour soulever l'extrémité du ressort hélicoïdal (4) vers le haut et placez-le sur le dessus du connecteur supérieur (5) (Fig. 11).
6. Utilisez une petite pince à bec effilé pour retirer le connecteur supérieur à fil tressé (6) de la borne à bêches (7).
7. Saisissez soigneusement le fil de brosse en cuivre tressé (8) et soulevez la brosse en carbone (9) du porte-brosse (10).

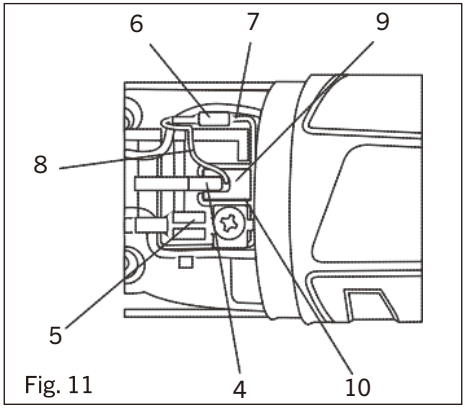

Fig. 11

INSTALLATION DE NOUVELLES BROSSES À MOTEUR

8. Une fois que l'ancienne brosse en carbone a été retirée, utilisez une brosse SÈCHE À POILS DOUX pour enlever soigneusement toute la poussière de coupe du porte-brosse et installez la nouvelle brosse en carbone dans l'ordre inverse que celui utilisé pour retirer la brosse en carbone usée.
9. Réinstallez la nouvelle brosse en carbone dans l'ordre inverse des paragraphes 5, 6 et 7.

REMARQUES :

a) Assurez-vous que le fil de brosse tressé est acheminé EXACTEMENT de la même façon que l'original.

b) Assurez-vous que l'extrémité du ressort hélicoïdal est placée sur le dessus de la brosse en carbone (Fig. 11).

10. Replacez la moitié droite de la poignée.

REMARQUES :

a) Assurez-vous que la roulette de réglage de la vitesse et tous les fils sont placés exactement comme ils étaient avant le retrait de la poignée de droite.

b) Ne replacez PAS les vis de poignée tant que la deuxième brosse du moteur n'a pas été remplacée.

11. Saisissez la poignée remontée et tournez l'outil sur son côté droit et retirez la moitié gauche de la poignée.
12. Retirez et remplacez la deuxième brosse à moteur en carbone en utilisant les mêmes procédures que celles indiquées ci-dessus.
13. Une fois la deuxième brosse du moteur remplacée, repositionnez la moitié gauche de la poignée, en s'assurant que la roulette de réglage de la vitesse et tous les fils sont placés exactement comme ils étaient avant le retrait de la moitié gauche de la poignée.
14. Replacez la moitié gauche de la poignée en vous assurant qu'elle est bien ajustée et que les six vis sont bien serrées en place.

REMARQUE : Assurez-vous que les deux vis plus courtes sont installées à l'arrière de la poignée où le cordon d'alimentation pénètre dans la poignée.

VUE ÉCLATÉE

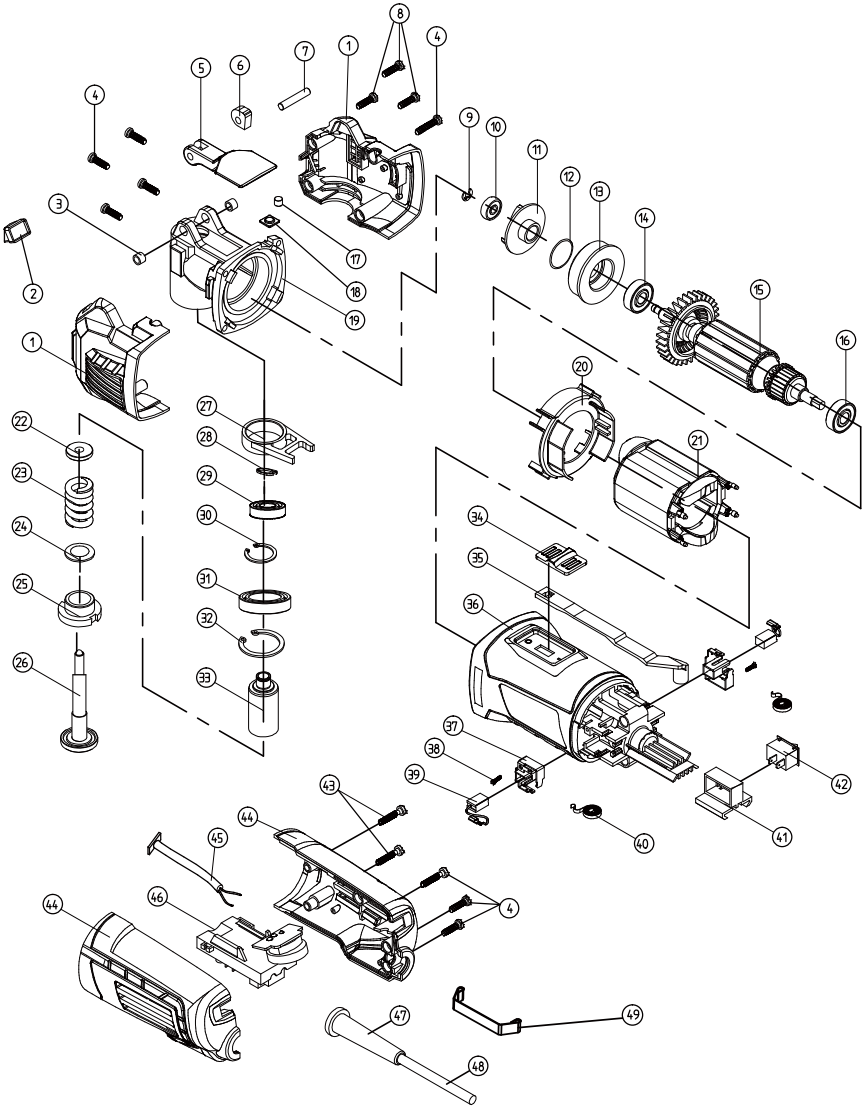
8
1
4
7
5
6
4
9
10
11
12
13
14
3
17
2
18
19
15
16
1
20
27
22
28
21
23
29
30
34
24
35
25
31
36
32
26
33
37
38
39
42
43
44
40
41
45
44
46
4
47
49
48

LISTE DES PIÈCES

⚠ **AVERTISSEMENT :** Lors de la réparation, n'utilisez que des pièces de rechange d'origine. L'utilisation d'autres pièces peut créer un danger pour la sécurité ou endommager le d' outil.

Toute tentative de réparation ou de remplacement de pièces électriques du le d' outil peut entraîner un risque pour la sécurité, sauf si la réparation est effectuée par un technicien qualifié. Pour obtenir davantage de renseignements, veuillez appeler la ligne d'aide téléphonique sans frais, au 1 866 349-8665 — du lundi au vendredi, de 9 h à 17 h, heure normale de l'Est.

Veuillez toujours effectuer vos commandes selon le NUMÉRO DE PIÈCE et non le numéro de clé.

N° de clé	N° de pièce	Nom de la pièce	Qté
1	3110010229	Couvercle gauche/droit	1
2	3160060114	Couverture du DEL	1
3	2040310038	Bague	2
4	4030010106	Vis ST3,9X19	8
5	2020230006	Levier de dégagement du porte-lame	1
6	2010160028	Bloc-pivot excentrique	1
7	2040160178	Goupille	1
8	4030010096	Vis ST3,9X19	3
9	4100050002	Circlip 4	1
10	4010050001	Roulement à billes 607	1
11	3150010118	Ventilateur	1
12	3140020139	Bague O	1
13	2020130041	Support du palier	1
14	4010010105	Roulement à billes 609-2RS	1
15	1010210011	Rotor	1
16	4010010035	Roulement à billes 607-2Z	1
17	2010170028	magnétique en fer	1
18	2030100077	Bloc magnétique en fer	1
19	2020050078	Boîtier D`entrainment	1
20	3150050092	Chicane D`air	1
21	1020210016	Stator	1
22	2030240006	Boulon M8	1
23	2050060251	Ressort	1
24	2030020354	Joint	1
25	2040250027	Porte-lame sans outil	1
26	2040290085	Ressort de l`arbre	1

N° de clé	N° de pièce	Nom de la pièce	Qté
27	2040250026	Fourche oscillante	1
28	4100020012	Circlip10	1
29	4010010022	Roulement à billes 6900-2z	1
30	4100010007	Circlip 22	1
31	4010010146	Roulement à billes 6804Z	1
32	4100010005	Circlip 32	1
33	2040290093	Arbre d'entraînement	1
34	3120010106	Bouton de l'interrupteur MARCHE/ARRÊT	1
35	3120110066	Levier d'activation de l'interrupteur	1
36	3011210008	Boîtier du moteur	1
37	2030070015	Support du porte-balai	2
38	4030010136	Vis ST2,9X9	2
39	1230010075	Balai	2
40	2050020025	Ressort de brosse	2
41	3150160126	Support du réglage de la vitesse	1
42	1061250001	Interrupteur	1
43	4030010114	Vis ST3.9X25	2
44	3120070131	Poignée gauche/ droite	1
45	1220050017	Ensemble d'éclairage DEL	1
46	1130010237	Carte de circuits imprimés et assemblage du contrôle de la vitesse	1
47	3140010054	Serre-câble	1
48	1190030079	Cordon d'alimentation	1
49	2050070076	Ressort à feuilles	1

GARANTIE

GARANTIE DE L'OUTIL POLYVALENT OSCILLANT BENCHMARK

Si cet outil Benchmark s'avère défectueux en raison d'un défaut de matériau ou de fabrication dans les cinq ans suivant la date d'achat, retournez-le à n'importe quel magasin Home Hardware avec le reçu de vente original pour un échange. Garantie de trois ans pour la batterie et le chargeur. Cette garantie n'inclut pas les pièces non réutilisables, notamment les lames, les balais, les courroies et les ampoules.

Cette garantie couvre uniquement les défauts de matériau ou de fabrication. Elle ne couvre pas l'usure normale, les défaillances dues à un usage abusif ou à une mauvaise utilisation, ni les défauts causés par la négligence ou une manipulation accidentelle. La garantie ne s'applique pas si ce produit Benchmark est utilisé à des fins commerciales ou locatives.

TROUSSE D'OUTIL POLYVALENT OSCILLANT

Garantie limitée de 5 ans sur l'outil

BENCHMARK™MC

BENCHMARK TOOLS CANADA
ST. JACOBS, ONTARIO N0B 2N0
© 01 / 2021 Home Hardware Stores Limited

SERVICE À LA CLIENTÈLE/SOUTIEN TECHNIQUE
1-866-349-8665

1280-002
Fabriqué en Chine

GARANTIE 5 ANS* LIMITÉE

* Cet article Benchmark^MC comporte une garantie LIMITÉE de cinq (5) ans contre les défauts de fabrication et de matériau(x). Voyez les guides d'utilisation pour des renseignements complets.

C ETL US LISTED
Intertek
3042597
JD2480UH

LIRE TOUTES LES DIRECTIVES AVANT LA PREMIÈRE UTILISATION.
CONSULTER LE MANUEL POUR TOUS LES DÉTAILS.
GARDER HORS DE LA PORTÉE DES ENFANTS.

PORTER UNE PROTECTION OCULAIRE APPROUVÉE PAR LA CSA

PORTER UNE PROTECTION AUDITIVE

PORTER UN MASQUE DE PROTECTION