BENCHMARK™ MC

TROUSSE D'OUTIL POLYVALENT OSCILLANT 20 V MAX

LIMITED 5 YEAR* WARRANTY

Garantie limitée de 5 ans sur l'outil
Batterie et chargeur vendus séparément

C ETL LISTED US
Intertek
3042597
JD512220

LIRE TOUTES LES DIRECTIVES AVANT LA PREMIÈRE UTILISATION.
CONSULTER LE MANUEL POUR TOUS LES DÉTAILS.
GARDER HORS DE LA PORTÉE DES ENFANTS.

La tension maximale initiale de la batterie (mesurée sans charge) est de 20 volts. La tension nominale est de 18 volts.

PORTER UNE PROTECTION OCULAIRE APPROUVÉE PAR LA CSA

PORTER UNE PROTECTION AUDITIVE

PORTER UN MASQUE DE PROTECTION

SPÉCIFICATIONS DU PRODUIT

TROUSSE D'OUTIL POLYVALENT OSCILLANT 20 V MAX BENCHMARK	
Tension:	20 V
Vitesse variable :	8 000 à 18 000 OPM (à vide)
Angle d'oscillation :	3,2°
Batteries (vendues séparément)	5350-023 (2,5 Ah), 5350-011 (4 Ah), 5350-012 (5 Ah)
Chargeur (vendu séparément) :	Chargeur rapide 5350-010 2,4 A 5350-022 6 A
Poids :	1,9 lb (0,88 kg)

VOUS AVEZ BESOIN D'AIDE?

Téléphonez à notre ligne sans frais de soutien à la clientèle :
1 866 349-8665 (lundi au vendredi, de 9 h à 17 h, heure normale de l'Est)

- Questions techniques
- Pièces de rechange
- Pièces manquantes de l'emballage

TABLE DES MATIÈRES

Caractéristiques du produit 1
Table des matières 2
Avertissements généraux de sécurité 3-6
Règles de sécurité spécifiques 6-8
Symboles 9
Familiarisation avec votre outil rotatif 10
Assemblage et utilisation 11-13
Entretien 14
Vue éclatée 15
Liste des pièces 15-16
Garantie 16

AVERTISSEMENTS GÉNÉRAUX DE SÉCURITÉ

⚠ATTENTION :

Avant d'utiliser cet outil ou l'un de ses accessoires, veuillez lire le présent manuel et suivre toutes les règles de sécurité et les consignes d'utilisation.

PROTECTION OCULAIRE, AUDITIVE ET RESPIRATOIRE

SYMBOLE	SIGNIFICATION
⚠ DANGER	**PORTEZ TOUJOURS UNE PROTECTION OCULAIRE CONFORME À LA NORME CSA Z94.3 ou À LA NORME DE SÉCURITÉ ANSI Z87.1** Les DÉBRIS PROJETÉS peuvent causer des dommages oculaires permanents. Les lunettes sur ordonnance ne remplacent pas une protection oculaire adéquate. **Les protections oculaires non conformes peuvent entraîner des blessures graves si elles se brisent lors de l'utilisation d'un outil électrique.**
⚠ AVERTISSEMENT	Utilisez une protection auditive, en particulier pendant les périodes prolongées d'utilisation de l'outil, ou si son fonctionnement est bruyant.
⚠ AVERTISSEMENT	**PORTEZ UN MASQUE ANTIPOUSSIÈRE CONÇU POUR ÊTRE UTILISÉ AVEC UN OUTIL ÉLECTRIQUE DANS UN ENVIRONNEMENT POUSSIÉREUX.** Les poussières créées par le ponçage mécanique, le sciage, le meulage, le perçage et d'autres activités de construction peuvent contenir des produits chimiques connus pour provoquer le cancer, des anomalies congénitales ou anomalies génétiques. Ces produits chimiques comprennent : • Le plomb de peintures à base de plomb • La silice cristalline de briques, ciment et autres produits de maçonnerie, • l'arsenic et le chrome du bois traité chimiquement. Le niveau de risque lié à l'exposition à ces produits chimiques varie en fonction de la fréquence à laquelle ce type de travail est effectué. Afin de réduire votre exposition à ces produits chimiques, travaillez dans un endroit bien ventilé et utilisez un équipement de sécurité approuvé, comme un masque antipoussière spécialement conçu pour filtrer les particules microscopiques.
⚠ AVERTISSEMENT	**Pour éviter les risques électriques, d'incendie ou de dommages à l'outil, utilisez une protection de circuit appropriée.** Cet outil est câblé à l'usine pour un fonctionnement à courant alternatif de 120 volts. Il doit être relié à un circuit de 120 V CA de 15 A protégé par un fusible ou un disjoncteur à retardement. Pour éviter tout choc ou incendie, remplacez immédiatement le cordon d'alimentation s'il est usé, coupé ou endommagé de quelque manière que ce soit.

⚠AVERTISSEMENT :

Veuillez lire et comprendre toutes les instructions. Le non-respect de toutes les instructions énumérées ci-dessous peut entraîner un choc électrique, un incendie ou des blessures graves.

SÉCURITÉ DE L'AIRE DE TRAVAIL

Gardez l'aire de travail propre et bien éclairée. Les zones encombrées ou sombres sont une invitation aux accidents.

N’utilisez pas d’outils électriques dans des environnements explosifs, par exemple en présence de liquides, de gaz ou de poussières inflammables. Les outils électriques créent des étincelles qui peuvent enflammer la poussière ou les émanations.

Gardez les enfants et toute autre personne à l’écart lors de l’utilisation de l’outil. Les distractions peuvent vous faire perdre la maîtrise de l’outil.

SÉCURITÉ ÉLECTRIQUE

Les outils à double isolation sont munis d’une fiche polarisée (une lame est plus large que l’autre). Cette fiche ne s’insère que dans une fiche polarisée d’une seule façon.

Si la fiche ne s’insère pas complètement dans la prise, inversez-la. Si elle ne s’insère toujours pas, communiquez avec un électricien qualifié pour installer une prise polarisée. Ne modifiez jamais la fiche de quelque manière que ce soit. La double isolation élimine le besoin d'un cordon d'alimentation à trois broches mis à la terre et d'un système d'alimentation mis à la terre.

Évitez tout contact entre le corps de l’utilisateur et les surfaces mises à la terre, comme les tuyaux, les radiateurs, les cuisinières et les réfrigérateurs. Il existe un risque accru de choc électrique lorsque le corps de l’utilisateur est mis à la terre.

N'exposez pas les outils électriques à la pluie ou à des conditions humides. L’eau qui pénètre dans un outil électrique augmente le risque de choc électrique.

Ne faites pas d’utilisation abusive du cordon d’alimentation. N’utilisez pas le cordon d’alimentation pour transporter l’outil ou pour retirer la fiche de la prise. Gardez le cordon d’alimentation à l’écart de la chaleur, de l’huile, des bords tranchants et des pièces mobiles. Remplacez immédiatement un cordon d’alimentation endommagé. Les cordons endommagés augmentent le risque de choc électrique.

Lorsque vous utilisez un outil électrique à l’extérieur, utilisez une rallonge pour l’extérieur portant la mention « W-A » ou « W ». Ces cordons sont conçus pour une utilisation à l'extérieur et réduisent le risque de choc électrique.

SÉCURITÉ PERSONNELLE

Restez vigilant, soyez attentif à votre environnement et faites preuve de bon sens lorsque vous utilisez un outil électrique. N’utilisez pas un outil électrique lorsque vous êtes fatigué ou sous l’influence de drogues, d’alcool ou de médicaments. Un moment d’inattention lors de l’utilisation d’un outil électrique peut entraîner des blessures graves.

Portez des vêtements appropriés. Ne portez pas de vêtements amples ou de bijoux.

Attachez les cheveux longs. Gardez vos cheveux, vos vêtements et vos gants à l’écart des pièces mobiles. Les vêtements amples, les bijoux ou les cheveux longs peuvent se coincer dans les pièces mobiles.

Évitez les démarrages accidentels. Vérifiez que l’interrupteur est en position ARRÊT avant de brancher l’outil. Le transport d'un outil électrique avec un doigt sur l'interrupteur ou le branchement d'un outil dont l'interrupteur est sur la position MARCHE favorisent les accidents.

Retirez les clés et les clés à molette avant de mettre l'outil en MARCHE. Une clé ou une clé à molette qui demeure fixée à une partie rotative de l’outil peut entraîner des blessures.

Ne travaillez pas en extension. Maintenez une bonne assise et un bon équilibre. Une bonne assise et un bon équilibre permettent à l'utilisateur de garder un meilleur contrôle de l'outil dans des situations imprévues.

Utilisez de l'équipement de sécurité. Portez toujours une protection oculaire.

Utilisez un masque antipoussière, des chaussures de sécurité antidérapantes, un casque de sécurité ou une protection auditive, le cas échéant.

UTILISATION ET ENTRETIEN DES OUTILS ÉLECTRIQUES

Utilisez des pinces ou une autre façon pratique de fixer et de soutenir la pièce à une plateforme stable. Tenir votre pièce à travailler d'une main ou contre votre corps crée une instabilité et peut entraîner une perte de contrôle.

Ne forcez pas l'outil. Utilisez le bon outil pour le travail à effectuer. Le bon outil réalisera le travail plus efficacement et de façon plus sécuritaire s'il est utilisé dans les limites prévues.

N'utilisez pas un outil électrique s'il ne peut pas être allumé ou éteint à l'aide de l'interrupteur d'alimentation. Un outil électrique qui ne peut être contrôlé à l'aide de l'interrupteur est dangereux et doit être réparé.

Débranchez la fiche de la prise avant d'effectuer des ajustements, de changer d'accessoire ou de ranger l'outil. De telles mesures de sécurité préventives réduisent le risque de démarrage accidentel.

Lorsque les outils électriques ne sont pas utilisés, rangez-les hors de la portée des enfants ou des personnes non formées. Les outils électriques constituent un danger entre les mains d'un utilisateur inexpérimenté.

Entretenez les outils avec soin. Gardez les outils de coupe affûtés et propres. Les outils de coupe correctement entretenus avec des arêtes de coupe tranchantes sont moins susceptibles de se coincer et sont plus faciles à contrôler.

Inspectez l'outil pour déceler tout désalignement ou coincement des pièces mobiles, bris de pièce et tout autre état pouvant affecter le fonctionnement de l'outil. S'il est endommagé, entretenez l'outil avant de l'utiliser. De nombreux accidents sont causés par un entretien inadéquat des outils.

N'utilisez que les accessoires recommandés par le fabricant pour ce modèle. Les accessoires qui conviennent à un outil peuvent devenir dangereux lorsqu'ils sont utilisés avec un autre outil.

ENTRETIEN

L'entretien des outils doit être effectué par du personnel qualifié. Les réparations ou l'entretien effectués par du personnel non qualifié peuvent entraîner des risques de blessures.

Utilisez uniquement des pièces de rechange identiques lorsque vous réparez cet outil. Suivez les instructions de la section Entretien du présent manuel. L'utilisation de pièces non autorisées ou le non-respect des instructions de la section Entretien du présent manuel peuvent créer un risque de choc électrique ou de blessures.

RÈGLES DE SÉCURITÉ SPÉCIFIQUES

⚠AVERTISSEMENT :

Connaissez votre d'outil polyvalent oscillant. Ne branchez pas le chargeur ou n'installez pas la batterie sur l'outil avant d'avoir bien lu et compris le présent guide d'utilisation. Prenez connaissance des utilisations et des limites de l'outil, ainsi que des dangers potentiels spécifiques qui le concernent. Respectez les présentes consignes afin de réduire les risques de choc électrique, d'incendie ou de blessures graves.

Portez toujours une protection oculaire. Tous les outils électriques peuvent projeter des objets étrangers dans vos yeux et causer des lésions oculaires permanentes. Portez TOUJOURS des lunettes de sécurité (et non des lunettes) conformes à la norme de sécurité ANSI Z87.1. Les lunettes de tous les jours n'ont que des verres résistants aux chocs. Ces lunettes NE SONT PAS des lunettes de sécurité.

⚠AVERTISSEMENT :

Des lunettes ou des lunettes de protection non conformes à la norme ANSI Z87.1 peuvent provoquer des blessures graves en cas de rupture.

Gardez toujours les mains hors de la trajectoire de la lame de scie. Évitez les positions inconfortables des mains où un glissement soudain pourrait amener votre main à se déplacer dans la trajectoire de la lame de scie.

Maintenez bien la pièce en place. Utilisez des pinces ou un étau pour maintenir la pièce en place. C'est plus sécuritaire que d'utiliser votre main et cela libère vos deux mains pour utiliser l'outil.

Assurez-vous qu'il n'y a pas de clous ou de corps étrangers dans la partie de la pièce à couper ou à sabler.

Pour éviter les blessures causées par un démarrage accidentel, toujours retirer la batterie de l'outil avant d'installer ou de retirer un accessoire.

N'utilisez jamais de lames émoussées avec l'outil. Ces dernières coupent plus lentement, laissent des coupures grossières et se cassent facilement en raison de la pression ajoutée et la chaleur excessive. Elles risquent également de surcharger le moteur et de causer une défaillance prématurée de l'outil.

N'utilisez jamais de lames endommagées ou pliées. Elles sont fragiles et se cassent facilement, ce qui peut causer des blessures à l'opérateur.

Ne touchez jamais la lame de la scie immédiatement après avoir utilisé l'outil. La lame sera extrêmement chaude et vous brûlera la main.

N'utilisez que les accessoires recommandés pour cet outil.

SÉCURITÉ DE LA BATTERIE ET DU CHARGEUR

⚠AVERTISSEMENT :

Utilisez uniquement le chargeur de diagnostic disponible pour cet ensemble pour recharger la batterie Li-ion de 20 V. La recharge de toute autre batterie peut endommager le chargeur et pourrait entraîner des blessures graves.

Ne rangez pas ou ne transportez pas la batterie de manière à ce que des objets métalliques puissent créer un contact avec l'extrémité métallique exposée. Ne placez pas la batterie dans des tabliers, des poches, des tiroirs, etc. avec des clous lâches, des vis, des clés, etc. La batterie pourrait court-circuiter et causer un incendie, des blessures corporelles ou endommager la batterie.

N'essayez jamais d'ouvrir la batterie pour quelque raison que ce soit. Si le boîtier de la batterie se brise ou se fissure, cessez immédiatement de l'utiliser et ne chargez pas la batterie.

Ne chargez pas la batterie si elle est humide ou si elle présente des signes de corrosion.

Lors de conditions d'utilisation, de charge ou de température extrêmes, la batterie peut présenter une légère fuite. Cela n'est pas un signe de défaillance. Cependant, si le sceau extérieur est brisé et que le liquide de cette fuite se retrouve sur votre peau, suivez les étapes suivantes :

1. Nettoyez-le immédiatement avec du savon et de l'eau.
2. Neutralisez-le avec un acide doux, comme le jus de citron ou le vinaigre.
3. Si du liquide pénètre dans vos yeux, rincer immédiatement à l'eau propre pendant au moins 10 minutes et consulter un médecin.

REMARQUE : Le liquide de la batterie est légèrement acide.

N'incinérez pas la batterie. Le feu peut la faire exploser.

N'utilisez pas de rallonge. Branchez le cordon du chargeur directement dans une prise électrique.

Utilisez le chargeur uniquement dans une prise de courant standard de 120 V C.A., 60 Hz.

N'utilisez pas le chargeur dans un endroit humide ou mouillé. Il est conçu pour être utilisé à l'intérieur uniquement. N'utilisez pas le chargeur à proximité d'un évier ou d'un bain. Ne plongez pas le chargeur dans l'eau.

Ne laissez pas le cordon pendre sur le bord d'une table ou d'un comptoir ni toucher des surfaces chaudes. Le chargeur doit être placé à l'écart des éviers et des surfaces chaudes.

N'utilisez pas le chargeur pour charger d'autres batteries que celle de l'outil rotatif. Les autres batteries pourraient exploser.

N'utilisez pas le chargeur si le cordon ou la fiche sont endommagés. Remplacez immédiatement le cordon ou la fiche endommagés.

N'utilisez pas le chargeur s'il a reçu un coup violent, s'il est tombé ou s'il a été endommagé de quelque manière que ce soit. Faites inspecter le chargeur par un technicien qualifié qui pourra le réparer, le cas échéant. Ne démontez pas le chargeur.

Ne chargez PAS les batteries lorsque la zone de travail ou la température des batteries est inférieure ou égale à 0 °C (32 °F) ou supérieure à 45 °C (113 °F).

Débranchez le chargeur lorsque vous ne l'utilisez pas et avant de le nettoyer ou d'en faire l'entretien.

RECYCLAGE DU BLOC-BATTERIE

Par souci de préservation de nos ressources naturelles, veuillez recycler ou jeter les batteries de manière appropriée.

Les batteries chargées par ce chargeur peuvent contenir des produits chimiques et des métaux qui sont nocifs pour l'environnement. Ne jetez jamais de batteries rechargeables dans vos ordures ménagères habituelles ou dans une décharge, car elles contribueraient à la pollution de l'environnement.

Veuillez appeler le 1 800 822-8837 pour connaître l'emplacement du centre de recyclage de batteries RBRC le plus proche.

SYMBOLES

⚠**AVERTISSEMENT :** Certains des symboles suivants peuvent apparaître sur l'outil rotatif. Étudiez ces symboles et apprenez leur signification. Une interprétation correcte de ces symboles permet d'utiliser cet outil de façon plus efficace et plus sécuritaire.

V	Volts	3 ~	Courant électrique triphasé
A	Ampères	3n ~	Courant alternatif triphasé avec neutre
Hz	Hertz	⎓	Courant continu
W	Watts	n_o	Vitesse à vide
kW	Kilowatts	∿	Courant alternatif ou continu
µF	Microfarads	⧈	Fabrication de classe II
L	Litres		Fabrication résistante aux éclaboussures
kg	Kilogrammes		Fabrication étanche
H	Heures	⏚	Mise à la terre de protection à la borne, outils de classe I
N/cm^2	Newton par centimètre carré	.../min	Révolutions ou mouvement alternatif par minute
Pa	Pascals	Ø	Diamètre
Min	Minutes	0	Position d'arrêt
s	Secondes	➡	Flèche directionnelle
~ ou CA	Courant alternatif	⚠	Symbole d'avertissement

Intertek
3042597
JD512220

Ce symbole indique que cet outil est répertorié selon les exigences américaines par ETL Testing Laboratories, Inc. Conforme à UL 60745-1, 60745-2-3.

Certifié CAN/CSA STD C22.2 No 60745-1, 60745-2-3.

FAMILIARISATION AVEC VOTRE OUTIL ROTATIF

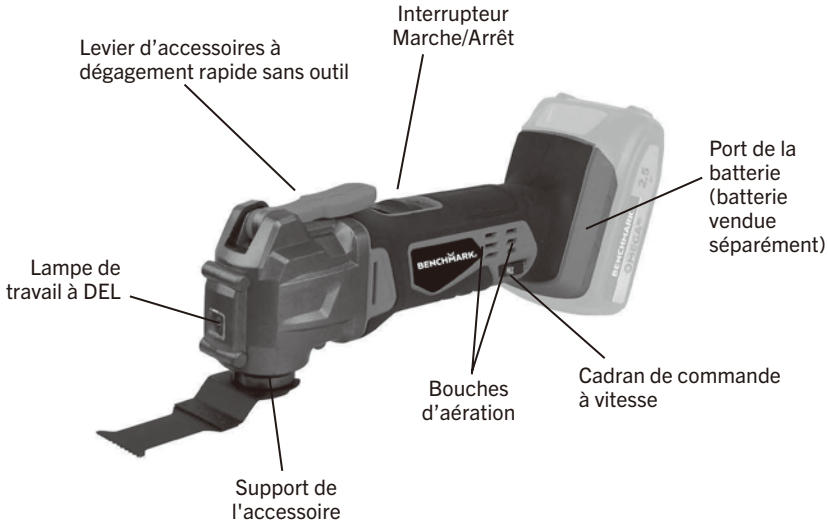

OSCILLATING TOOL COMPONENTS		
KEY	DESCRIPTION	QTY
A	Lame plongeante bimétallique de 1-1 / 8 "	1
B	Triangular sanding base	1
C	Triangular sandpaper 60 grit 80 grit 120 grit	 3 3 3

ASSEMBLAGE ET UTILISATION

INSTALLATION DES ACCESSOIRES

Tous les accessoires s'installent sur l'outil oscillant de la même manière. Aux fins de démonstration de l'installation des accessoires, le patin de ponçage triangulaire a été illustré.

⚠DANGER : Retirez toujours la batterie de l'outil avant d'installer ou de retirer les accessoires ou le papier abrasif. Omettre de débrancher la batterie peut amener son démarrage accidentel et causer des blessures graves à l'utilisateur.

1. Soulevez le levier de libération du support de l'accessoire et faites-le pivoter de 180° (4) vers le haut et vers l'avant de l'outil aussi loin que possible (5) (Fig. 1).

REMARQUE : Cette manœuvre ouvre le support (6) pour accueillir l'accessoire.

2. Insérez l'interface de l'accessoire (7) dans le support de l'accessoire. 4.
3. Alignez les encoches et les trous de l'interface de l'accessoire sur les dents (8) du support de l'accessoire.

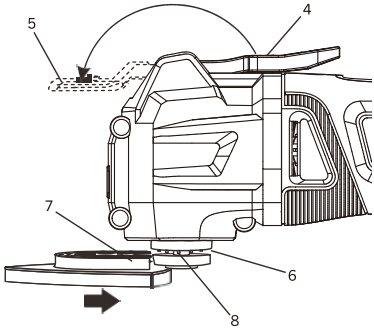

Fig. 1

REMARQUE : Les encoches et les trous de l'accessoire doivent être bien ajustés sur les bonnes dents de l'interface de l'accessoire pour que l'utilisation de l'accessoire soit sécuritaire.

4. Ramenez le levier de libération à sa position originale (4) pour bloquer l'accessoire en place dans son support.

REMARQUE : Vérifiez que les goupilles du support sont toujours alignées sur les encoches et les trous du dispositif de montage de l'accessoire.

INSTALLER LE PAPIER À PONCER

1. Installez le tampon auto-agrippant sur l'outil.
2. Appuyez fermement le papier à poncer sur le tampon auto-agrippant.

REMARQUE : Appuyez fermement le papier à poncer sur le tampon auto-agrippant.

3. Pour retirer le papier à poncer, décollez-le simplement du tampon auto-agrippant.

INTERRUPTEUR MARCHE/ARRÊT

1. Pour démarrer l'outil, faites glisser l'interrupteur MARCHE/ARRÊT (1) vers l'avant de l'outil (Fig. 2).
2. Pour éteindre l'outil, faites glisser l'interrupteur MARCHE/ARRÊT (1) vers l'arrière de l'outil.

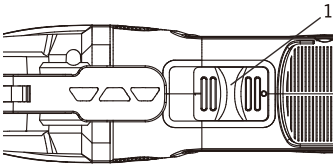

Fig. 2

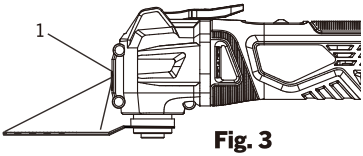

Fig. 3

LAMPE DE TRAVAIL À DEL

Cet outil est muni d'une lampe de travail à DEL (Fig. 3). La lampe de travail (1) s'allume automatiquement lorsque l'outil est allumé et s'éteint lorsque l'outil est éteint.

ROULETTE DE RÉGLAGE DE LA VITESSE

La vitesse de l'outil peut être ajustée à des vitesses entre 8 000 et 18 000 osc/min en faisant tourner le sélecteur de vitesse rotatif situé à l'arrière du boîtier de l'outil.

1. Pour augmenter la vitesse, faites tourner la roulette de réglage de la vitesse vers l'arrière de l'outil.
2. Pour réduire la vitesse, faites tourner la roulette de réglage de la vitesse vers l'avant de l'outil.

REMARQUE : 1 est la vitesse la plus lente. « MAX » est la vitesse la plus élevée.

La vitesse optimale varie selon le type d'accessoire utilisé, la surface sur laquelle le travail est effectué ainsi que la complexité du projet en cours. Pour obtenir des recommandations générales, consultez le tableau à la page suivante.

Projet	Accessoire	Vitesse
Bois de Balsa	Lame pour le bois	Faible
Cloisons sèches	Lame en demi-cercle	Maximum
Restauration des fenêtres	Lame en demi-cercle	Moyen
Montant de porte	Lame pour le bois	Maximum
Enveloppe de porte	Lame pour le bois	Moy. / max
Goujons en bois	Lame pour le bois	Maximum
Évent de plancher	Lame pour le bois	Moy. / max
Tuyau en PVC	Lame pour le bois	Moyen
Plancher collé	Grattoir	Moyen
Poncer	Ponceuse	Moy. / max

UTILISATION DE L'ACCESSOIRE DE PONÇAGE DE PRÉCISION

1. Installez le patin de ponçage sur l'outil rotatif.
2. Installez le papier abrasif sur le patin de ponçage.
3. Réglez la roulette de réglage de la vitesse entre no 5 et MAX.
4. Mettez l'interrupteur sur la position de marche.

L'outil est conçu pour un ponçage de précision sur une petite surface. Mettez le papier abrasif en contact avec la pièce à poncer. Gardez l'outil en constant déplacement afin d'éviter de creuser la surface. Utilisez du papier abrasif à gros grain et les vitesses basses pour le ponçage de surfaces rugueuses et pour enlever l'ancienne finition. Utilisez du papier abrasif à grain fin et les vitesses élevées pour produire une surface très lisse.

ENTRETIEN

GÉNÉRALITÉS

⚠AVERTISSEMENT : Utilisez uniquement des pièces de rechange identiques lorsque vous effectuez des réparations. L'utilisation de toute autre pièce pourrait entraîner des dangers ou causer des dommages.

N'UTILISEZ PAS de solvants pour le nettoyage des pièces en plastique. Le plastique est susceptible d'être endommagé par divers types de solvants commerciaux et l'utilisation de ceux-ci pourrait entraîner des dommages. Utilisez un chiffon propre pour enlever la saleté, la poussière, l'huile, la graisse, etc.

⚠AVERTISSEMENT : Ne laissez pas le fluide hydraulique de frein, l'essence, les produits à base de pétrole, les huiles pénétrantes, etc. entrer en contact avec les pièces en plastique. Ils contiennent des produits chimiques qui peuvent endommager, affaiblir ou détruire le plastique.

N'UTILISEZ PAS ABUSIVEMENT les outils électriques. L'usage abusif peut endommager l'outil et la pièce de travail.

⚠AVERTISSEMENT : NE TENTEZ PAS de modifier les outils ou de créer des accessoires. Ces altérations ou modifications constituent des utilisations abusives et pourraient entraîner des situations dangereuses pouvant provoquer des blessures graves. Cela annulera également la garantie.

LUBRIFICATION

Tous les roulements de cet outil rotatif ont été lubrifiés avec une quantité suffisante de lubrifiant de grande qualité, qui devrait durer pendant toute la vie utile de l'outil dans des conditions normales. Aucune lubrification additionnelle n'est requise.

RETRAIT DU BLOC-BATTERIE ET PRÉPARATION AU RECYCLAGE

Par souci de préservation de nos ressources naturelles, veuillez recycler ou jeter les batteries de manière appropriée.

Les batteries fournies avec cet outil peuvent contenir des produits chimiques et des métaux qui sont nocifs pour l'environnement. Ne jetez jamais de batteries rechargeables dans vos ordures ménagères habituelles ou dans une décharge, car elles contribueraient à la pollution de l'environnement.

Consultez votre autorité locale en matière de gestion des déchets pour obtenir des renseignements sur les solutions de recyclage et d'élimination disponibles.

⚠AVERTISSEMENT : Lorsque vous retirez le bloc-batterie, couvrez les bornes de celui-ci avec du ruban électrique ou du ruban adhésif robuste. Ne touchez jamais les deux bornes avec des objets ou des parties du corps, car cela pourrait créer un court-circuit. Gardez hors de la portée des enfants. Ne tentez pas de détruire ou de désassembler le bloc-batterie ou de retirer l'un de ses composants. Les piles rechargeables doivent être recyclées ou éliminées de manière appropriée. Le non-respect de ces avertissements pourrait entraîner un incendie et des blessures graves.

VUE ÉCLATÉE

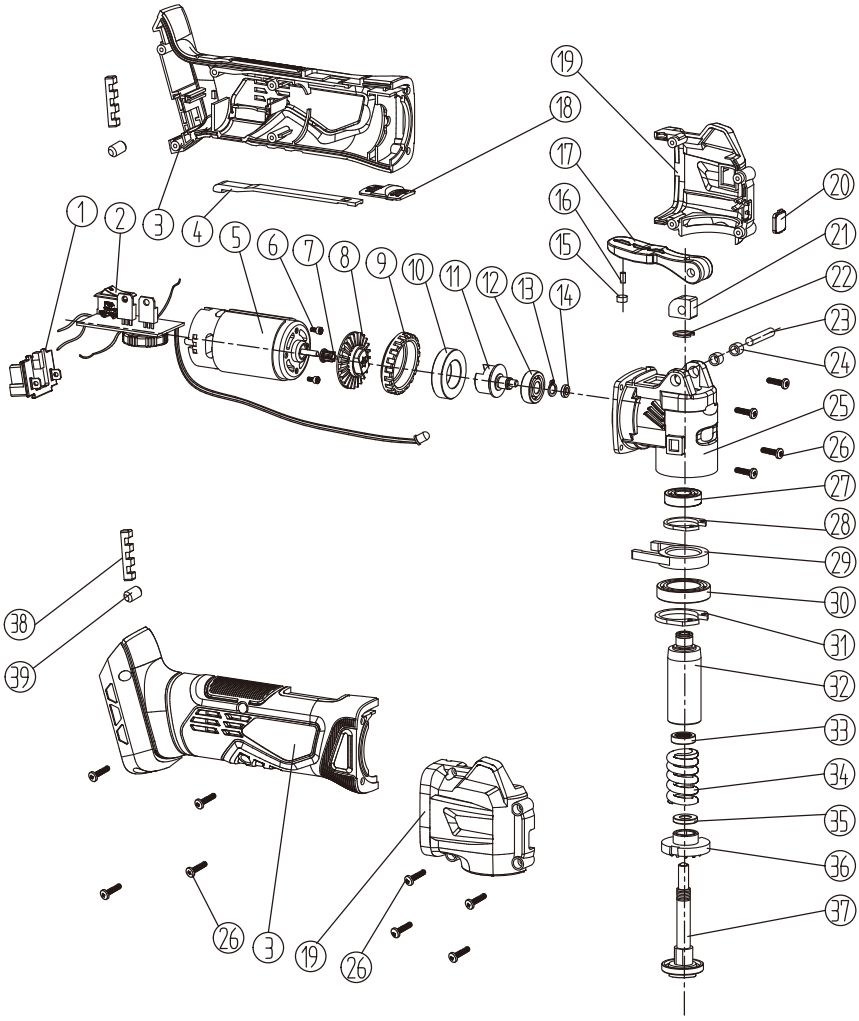

LISTE DES PIÈCES

⚠**AVERTISSEMENT** Lors de l'entretien, n'utilisez que des pièces de rechange d'origine. L'utilisation de toute autre pièce pourrait créer une situation dangereuse ou causer des dommages à l'outil. Toute tentative de réparation ou de remplacement des pièces électriques de l'outil peut poser un danger, à moins que la réparation soit effectuée par un technicien qualifié. Pour obtenir davantage de renseignements, veuillez appeler la ligne d'aide téléphonique sans frais, au 1 866 349-8665.

Veuillez toujours effectuer vos commandes selon le NUMÉRO DE PIÈCE et non le numéro de clé.

N° de clé	N° de pièce	Nom de la pièce	Quantité
1	3150170016	plaques d'électrode	1
2	1130030048	assemblage de carte de circuit imprimé	1
3	3010170005	boîtier	1
4	3120110069	levier	1
5	1030050009	moteur 580	1
6	4020080062	Vis M3x4	2
7	2010180052	Cannelure du moteur	2
8	3150010112	Ventilateur	1
9	3150210019	bloc en plastique	1
10	4010010145	Lpalier 6903Z	1
11	2040050151	arbre excentrique	1
12	4010050001	Palier S607	1
13	4100020018	Bague 7	1
14	4010010142	Palier 628/4	1
15	2010170030	bloc magnétique 6x4	1
16	4110070003	Goupille 4.5x6	1
17	3120100057	clé	1
18	3120110068	Boutton	1
19	3160100014	coque en plastique	1
20	3160060089	couverture LED	1
21	2010160028	excentrique	1
22	4100020012	Bague 10	1
23	2040160178	Goupille 5x26	1
24	2040310038	Manchon de l`arbre	1
25	2020050081	Coque de tête en aluminium	1
26	4030010034	Vis ST2.9X16	12
27	4010010022	Palier 6900-2Z	1

28	4100010007	Bague 22	1
29	2040250028	Fourche	1
30	4010010146	Palier 6804Z	1
31	4100010005	Bague 32	1
32	2040290093	L`arbre de sortie	1
33	2030240006	écrou	1
34	2050060251	ressort 8.2x2.5x38	1
35	2030020354	Rondelle 14.5x8.2x2	1
36	2040310049	Manchon de l`adapteur	1
37	2040290079	levée de goupille	1
38	3140060080	slazenger	2
39	3140060076	colonne en caoutchouc	2

GARANTIE

TROUSSE D'OUTIL POLYVALENT OSCILLANT 20 V MAX BENCHMARK

Si cet outil Benchmark s’avère défectueux en raison d’un défaut de matériau ou de fabrication dans les cinq ans suivant la date d’achat, retournez-le à n’importe quel magasin Home Hardware avec le reçu de vente original pour un échange. Garantie de trois ans pour la batterie et le chargeur. Cette garantie n’inclut pas les pièces non réutilisables, notamment les lames, les balais, les courroies et les ampoules.

Cette garantie couvre uniquement les défauts de matériau ou de fabrication. Elle ne couvre pas l’usure normale, les défaillances dues à un usage abusif ou à une mauvaise utilisation, ni les défauts causés par la négligence ou une manipulation accidentelle. La garantie ne s’applique pas si ce produit Benchmark est utilisé à des fins commerciales ou locatives.

TROUSSE D'OUTIL POLYVALENT OSCILLANT 20 V MAX

Garantie limitée de 5 ans sur l'outil
Batterie et chargeur vendus séparément

BENCHMARK™MC

BENCHMARK TOOLS CANADA
ST. JACOBS, ONTARIO N0B 2N0
© 2021 Home Hardware Stores Limited

SERVICE À LA CLIENTÈLE/SOUTIEN TECHNIQUE
1-866-349-8665

1280-001
Fabriqué en Chine

GARANTIE 5 ANS* LIMITÉE

* Cet article Benchmark^MC comporte une garantie LIMITÉE de cinq (5) ans contre les défauts de fabrication et de matériau(x). Le chargeur et les batteries comportent une garantie LIMITÉE de trois (3) ans. Voyez les guides d'utilisation pour des renseignements complets.

C ETL LISTED US
Intertek
3042597
JD512220

LIRE TOUTES LES DIRECTIVES AVANT LA PREMIÈRE UTILISATION.
CONSULTER LE MANUEL POUR TOUS LES DÉTAILS.
GARDER HORS DE LA PORTÉE DES ENFANTS.

La tension maximale initiale de la batterie (mesurée sans charge) est de 20 volts. La tension nominale est de 18 volts.

PORTER UNE PROTECTION OCULAIRE APPROUVÉE PAR LA CSA

PORTER UNE PROTECTION AUDITIVE

PORTER UN MASQUE DE PROTECTION