BENCHMARK™ MC

SCIE SAUTEUSE À VITESSE VARIABLE

GARANTIE 5 ANS* LIMITÉE

Garantie limitée de 5 ans sur l'outil

MET c us
E114847
JD2919ULK

LIRE TOUTES LES DIRECTIVES AVANT LA PREMIÈRE UTILISATION.
CONSULTER LE MANUEL POUR TOUS LES DÉTAILS.
GARDER HORS DE LA PORTÉE DES ENFANTS.

PORTER UNE PROTECTION OCULAIRE APPROUVÉE PAR LA CSA

PORTER UNE PROTECTION AUDITIVE

PORTER UN MASQUE DE PROTECTION

SPÉCIFICATIONS DU PRODUIT

SCIE SAUTEUSE À MOUVEMENT ORBITAL	
Valeur nominale :	120 V, 60 Hz, CA
Ampères :	6 A
Vitesse variable :	800 à 3 000 courses par minute (à vide)
Longueur de la course :	20 mm (¾ po)
Système de changement de lame :	Sans outil
Types de lames :	Corps d'outil en « T » et en « U »
Profondeur de coupe à 90° :	Bois : Bois de 65 mm (2 1/2 po) Métal : Métal de 8 mm (5/16 po)
Réglages du mouvement elliptique :	4 plus neutre
Biseautage de la plaque de base :	0–45°
Poids :	4,4 lb (2 kg)

VOUS AVEZ BESOIN D'AIDE?

Téléphonez à notre ligne sans frais de soutien à la clientèle :

1 866 349-8665 (du lundi au vendredi, de 9 h à 17 h, heure normale de l'Est)

- Questions techniques
- Pièces de rechange
- Pièces manquantes de l'emballage

TABLE DES MATIÈRES

Spécification du produit 1
Tableau des matières 2
Avertissements généraux de sécurité 3
Protection des yeux, des oreilles et des poumons 3
Sécurité électrique 4
Sécurité des outils électriques 4
Règles générales de sécurité 4
Aire de travail 4
Sécurité électrique 4
Sécurité personnelle 4
Utilisation et entretien des outils électriques. 5
Entretien 6
Règles de sécurité spécifiques 6
Sécurité des rallonges 7
Symboles 9
Connaissez votre scie sauteuse 10
Assemblage et utilisation 11
Installation d'une lame 11
Retrait d'une lame 11
Stockage de clé hexagonale 11
Installation du guide de bord 11
Réglage de l'angle de biseau 11
Définition de l'angle de coupe orbital 12
Laser/lampe de travail à DEL 13
Roue de contrôle à vitesse variable 14
Interrupteur de déclenchement 14
Bouton de verrouillage 15
Installation de l'adaptateur de l'aspirateur 15
Interrupteur de raccord d'aspiration 15
Matériaux que vous pouvez couper 16
Coupe générale 18
Coupe biseautée 19
Coupe en plongée 19
Coupe de métal 20
Entretien 21
Vue éclatée 22
Liste des pièces 23
Garantie 26

AVERTISSEMENTS GÉNÉRAUX DE SÉCURITÉ

⚠ AVERTISSEMENT :

Avant d'utiliser cet outil ou l'un de ses accessoires, veuillez lire le présent manuel et suivre toutes les règles de sécurité et les consignes d'utilisation. Les précautions, garanties et instructions importantes contenues dans le présent manuel ne visent pas à couvrir toutes les situations possibles. L'utilisateur doit comprendre que le bon sens et la prudence sont des facteurs qui ne peuvent être intégrés à ce produit.

SYMBOLE	SIGNIFICATION
⚠ DANGER	**PORTEZ TOUJOURS UNE PROTECTION OCULAIRE CONFORME À LA NORME CSA Z94.3 ou À LA NORME DE SÉCURITÉ ANSI Z87.1** Les DÉBRIS PROJETÉS peuvent causer des dommages oculaires permanents. Les lunettes sur ordonnance ne remplacent pas une protection oculaire adéquate. **Les protections oculaires non conformes peuvent entraîner des blessures graves si elles se brisent lors de l'utilisation d'un outil électrique.**
⚠ AVERTISSEMENT	Utilisez une protection auditive, en particulier pendant les périodes prolongées d'utilisation de l'outil, ou si son fonctionnement est bruyant.
⚠ AVERTISSEMENT	**PORTEZ UN MASQUE ANTIPOUSSIÈRE CONÇU POUR ÊTRE UTILISÉ AVEC UN OUTIL ÉLECTRIQUE DANS UN ENVIRONNEMENT POUSSIÉREUX.** Les poussières créées par le ponçage mécanique, le sciage, le meulage, le perçage et d'autres activités de construction peuvent contenir des produits chimiques connus pour provoquer le cancer, des anomalies congénitales ou anomalies génétiques. Ces produits chimiques comprennent : Le plomb de peintures à base de plomb, la silice cristalline de briques, ciment et autres produits de maçonnerie, l'arsenic et le chrome du bois traité chimiquement. Le niveau de risque lié à l'exposition à ces produits chimiques varie en fonction de la fréquence à laquelle ce type de travail est effectué. Afin de réduire votre exposition à ces produits chimiques, travaillez dans un endroit bien ventilé et utilisez un équipement de sécurité approuvé, comme un masque antipoussière spécialement conçu pour filtrer les particules microscopiques.
⚠ AVERTISSEMENT	**Pour éviter les risques électriques, d'incendie ou de dommages à l'outil, utilisez une protection de circuit appropriée.** Cet outil est câblé à l'usine pour un fonctionnement à courant alternatif de 120 volts. Il doit être relié à un circuit de 120 V CA de 15 A protégé par un fusible ou un disjoncteur à retardement. Pour éviter tout choc ou incendie, remplacez immédiatement le cordon d'alimentation s'il est usé, coupé ou endommagé de quelque manière que ce soit.

RÈGLES GÉNÉRALES DE SÉCURITÉ

⚠ **AVERTISSEMENT :** Veuillez lire tous les avertissements de sécurité et toutes les consignes. Le non-respect des avertissements et des consignes peut entraîner un choc électrique, un incendie ou des blessures graves.

Conservez tous les avertissements et toutes les consignes pour consultation ultérieure.

SÉCURITÉ DE L'AIRE DE TRAVAIL

Gardez l'aire de travail propre et bien éclairé. Les zones encombrées ou sombres sont une invitation aux accidents.

N'utilisez pas d'outils électriques dans des environnements explosifs, par exemple en présence de liquides, de gaz ou de poussières inflammables. Les outils électriques créent des étincelles qui peuvent enflammer la poussière ou les émanations.

Gardez les enfants et toute autre personne à l'écart lors de l'utilisation d'un outil électrique. Les distractions peuvent vous faire perdre la maîtrise de l'outil.

SÉCURITÉ ÉLECTRIQUE

Les fiches des outils électriques doivent correspondre à la prise. Ne modifiez jamais la fiche de quelque manière que ce soit. N'utilisez pas d'adaptateur avec des outils électriques mis à la terre ou à la masse. L'utilisation de fiches non modifiées et des prises correspondantes réduit le risque de choc électrique.

Évitez tout contact corporel avec des surfaces mises à la terre telles que les tuyaux, les radiateurs, les cuisinières et les réfrigérateurs. Il existe un risque accru de choc électrique lorsque votre corps est mis à la terre ou à la masse.

N'exposez pas les outils électriques à la pluie ou à des conditions humides. L'eau qui pénètre dans un outil électrique augmente le risque de choc électrique.

Ne faites pas d'utilisation abusive du cordon d'alimentation. N'utilisez jamais le cordon pour transporter, tirer ou débrancher l'outil électrique. Gardez le cordon à l'écart de la chaleur, de l'huile, des bords tranchants ou des pièces mobiles Les cordons endommagés ou emmêlés augmentent le risque de choc électrique.

Lorsque vous utilisez un outil électrique à l'extérieur, utilisez une rallonge adaptée à un usage extérieur. L'utilisation d'une rallonge électrique adaptée à un usage extérieur réduit le risque de choc électrique.

Si l'utilisation d'un outil électrique dans un endroit humide est inévitable, utilisez une alimentation protégée par un disjoncteur différentiel. L'utilisation d'un disjoncteur différentiel réduit le risque de choc électrique. L'utilisation d'un disjoncteur différentiel réduit le risque de choc électrique.

SÉCURITÉ PERSONNELLE

Demeurez vigilant, surveillez ce que vous faites et faites preuve de bon sens lorsque vous utilisez un outil électrique. N'utilisez pas un outil électrique lorsque vous êtes fatigué ou sous l'influence de drogues, d'alcool ou de médicaments. Un moment d'inattention lors de l'utilisation d'outils électriques peut entraîner des blessures graves.

Utilisez un équipement de protection individuelle. Portez toujours une protection oculaire. Un équipement de protection tel qu'un masque antipoussière, des chaussures de sécurité antidérapantes, un casque ou une protection auditive utilisé dans des conditions appropriées réduira les blessures corporelles.

Évitez les démarrages involontaires. Assurez-vous que l'interrupteur est en position d'arrêt avant de le connecter à la source d'alimentation ou à la batterie, de prendre ou de transporter l'outil. Le transport d'outils électriques avec le doigt sur l'interrupteur ou la mise sous tension d'outils électriques lorsque l'interrupteur est sur la position de marche favorisent les accidents.

Retirez toute clé ou clé de réglage avant de mettre l'outil électrique en marche. Une clé ou une clé de réglage qui demeure fixée à une partie rotative de l'outil électrique peut entraîner des blessures.

Ne travaillez pas en extension. Maintenez une bonne assise et un bon équilibre. Cela permet une meilleure maîtrise de l'outil électrique en cas de situation inattendue.

Portez des vêtements appropriés. Ne portez pas de vêtements amples ou de bijoux. Gardez vos cheveux, vos vêtements et vos gants à l'écart des pièces mobiles. Les vêtements amples, les bijoux ou les cheveux longs peuvent se coincer dans les pièces mobiles.

Si des dispositifs sont fournis pour le raccordement d'installations d'extraction et de collecte de poussière, assurez-vous qu'ils sont connectés et correctement utilisés. L'utilisation d'un dispositif pour ramasser la poussière peut réduire les risques liés à celle-ci.

UTILISATION ET ENTRETIEN DES OUTILS ÉLECTRIQUES

Ne forcez pas l'outil électrique. Utilisez le bon outil électrique pour le travail à effectuer. Un outil approprié réalisera le travail plus efficacement et de façon plus sécuritaire s'il est utilisé dans les limites pour lesquels il a été conçu.

N'utilisez pas l'outil électrique si l'interrupteur ne permet pas de le mettre en marche et de l'arrêter. Un outil électrique qui ne peut être contrôlé à l'aide de l'interrupteur est dangereux et doit être réparé.

Débranchez la fiche de la source d'alimentation ou la batterie de l'outil électrique avant d'effectuer des réglages, de changer d'accessoires ou de ranger des outils électriques. Ces mesures de sécurité préventives réduisent le risque de démarrage accidentel de l'outil électrique.

Rangez les outils électriques non utilisés hors de la portée des enfants et ne permettez pas à une personne qui n'est pas familière avec l'outil électrique ou avec les présentes instructions de l'utiliser. Les outils électriques constituent un danger entre les mains d'un utilisateur inexpérimenté.

Entretenez votre outil électrique. Vérifiez qu'aucune pièce mobile n'est mal alignée ou bloquée, qu'aucune pièce n'est brisée et assurez-vous qu'aucun autre problème ne risque d'affecter le bon fonctionnement de l'outil. S'il est endommagé, faites-le réparer avant de l'utiliser. De nombreux accidents sont causés par un entretien inadéquat des outils électriques.

Gardez les outils de coupe affûtés et propres. Les outils de coupe correctement entretenus avec des arêtes de coupe tranchantes sont moins susceptibles de se coincer et sont plus faciles à contrôler.

Utilisez l'outil électrique, les accessoires et les embouts d'outil, etc., conformément à ces instructions, en tenant compte des conditions de travail et du travail à effectuer. L'utilisation de l'outil électrique pour des opérations différentes de celles prévues pourrait entraîner une situation dangereuse.

ENTRETIEN

Faites réparer votre outil électrique par un réparateur qualifié qui n'utilise que des pièces de rechange identiques. Cela permettra de préserver la sécurité de l'outil électrique.

RÈGLES DE SÉCURITÉ SPÉCIFIQUES POUR LA SCIE SAUTEUSE

⚠ **AVERTISSEMENT :** Connaissez votre scie sauteuse. Ne branchez pas la scie sauteuse avant d'avoir lu et compris le présent guide d'instructions. Prenez connaissance des utilisations et des limites de l'outil, ainsi que des dangers potentiels spécifiques qui le concernent. Respectez les présentes consignes afin de réduire les risques de choc électrique, d'incendie ou de blessures graves.

Portez toujours une protection oculaire. Tous les outils électriques peuvent projeter des objets étrangers dans vos yeux et causer des lésions oculaires permanentes. Portez TOUJOURS des lunettes de sécurité (et non des lunettes) conformes à la norme de sécurité ANSI Z87.1. Les lunettes de tous les jours n'ont que des verres résistants aux chocs. Ces lunettes NE SONT PAS des lunettes de sécurité.

⚠ **AVERTISSEMENT : Des lunettes ou des lunettes de protection non conformes à la norme ANSI Z87.1 peuvent provoquer des blessures graves en cas de rupture.**

Portez toujours des lunettes de sécurité, une protection auditive et un masque antipoussière. Utilisez seulement dans les endroits bien ventilés. L'utilisation de dispositifs de sécurité personnelle et le travail dans un environnement sécuritaire réduisent le risque de blessure.

Tenez l'outil par les surfaces de saisie isolées lorsque vous effectuez une opération pendant laquelle la lame de la scie peut entrer en contact avec un câblage caché ou son propre cordon. Le contact avec un fil « sous tension » met les parties métalliques exposées de l'outil « sous tension » et donne un choc à l'opérateur.

Assurez-vous toujours que la surface de travail est exempte de clous et d'autres objets étrangers. Couper dans un clou peut faire sauter la lame et l'outil et endommager la lame.

Ne tenez jamais la pièce de fabrication dans une main et l'outil dans l'autre lorsque vous sciez.

Ne mettez jamais vos mains près de la surface de coupe ou sous celle-ci. Il est beaucoup plus sécuritaire d'assujettir la pièce avec un serre-joint et de tenir l'outil des deux mains.

Ne posez jamais la pièce sur des surfaces dures comme le béton, la pierre, etc. La lame qui dépasse peut faire sauter l'outil.

⚠ **DANGER :** Retirez toujours la fiche de la source d'alimentation lorsque vous changez la lame et lorsque vous effectuez des réglages.

N'utilisez que des lames à corps d'outil en « U » ou en « T » conçues spécialement pour les scies sauteuses. N'utilisez jamais une lame cassée, car elle ne serait pas solidement maintenue dans l'outil.

Après avoir changé une lame, assurez-vous qu'elle est bien maintenue dans le porte-lame. Les lames desserrées seront projetées violemment.

Ne touchez jamais la lame pendant ou immédiatement après son utilisation. Après l'utilisation, la lame est trop chaude pour être touchée avec les mains nues.

N'utilisez jamais de lames émoussées ou endommagées. Les lames tranchantes doivent être manipulées avec précaution. Les lames endommagées peuvent se casser pendant l'utilisation. Les lames émoussées nécessitent plus de force pour couper la pièce, ce qui peut entraîner la cassure de la lame.

Utilisez toujours un mouvement de va-et-vient droit lorsque vous coupez le métal. Les lames dureront plus longtemps et seront moins susceptibles de se casser.

SÉCURITÉ DES RALLONGES ÉLECTRIQUES

⚠ **AVERTISSEMENT :**

Gardez la rallonge à l'écart de l'aire de travail. Placez le cordon de manière à ce qu'il ne se coincera pas sur la pièce, les outils ou tout autre obstacle pendant que vous travaillez avec l'outil électrique.

Assurez-vous que toute rallonge utilisée avec cet outil est en bon état. Lorsque vous utilisez une rallonge, assurez-vous d'en utiliser une de calibre suffisamment lourd pour supporter le courant que l'outil consommera. Un cordon sous-dimensionné entraînera une chute de tension de ligne entraînant une perte d'alimentation et une surchauffe.

Le tableau ci-dessous indique le calibre correct à utiliser en fonction de la longueur du cordon et de l'ampère de la plaque signalétique. En cas de doute, utilisez le calibre le plus élevé suivant. Plus le numéro de calibre est petit, plus le cordon est puissant.

Assurez-vous que votre rallonge est correctement câblée et en bon état. Remplacez toujours une rallonge endommagée ou faites-la réparer par un électricien qualifié avant de l'utiliser. Protégez votre rallonge contre les objets tranchants, la chaleur excessive et les endroits humides ou mouillés.

Utilisez un circuit électrique distinct pour vos outils électriques. Ce circuit doit être constitué d'un fil au moins de calibre 14 et doit être protégé par un fusible ou un disjoncteur à action retardée de 15 ampères. Avant de brancher l'outil électrique à la source d'alimentation, assurez-vous que l'interrupteur est en position ARRÊT et que la source d'alimentation est la même que celle indiquée sur la plaque signalétique. Un fonctionnement à une tension inférieure endommagera le moteur.

⚠ **AVERTISSEMENT :** Réparez ou remplacez immédiatement les rallonges endommagées ou usées.

Sélectionnez le calibre et la longueur appropriés de la rallonge à l'aide du tableau ci-dessous.

Lorsque vous utilisez un outil électrique à l'extérieur, utilisez une rallonge pour l'extérieur portant la mention « W-A » ou « W ». Ces cordons sont conçus pour une utilisation à l'extérieur et réduisent le risque de choc électrique.

⚠ **AVERTISSEMENT : Gardez la rallonge à l'écart de l'aire de travail. Placez le cordon de manière à ce qu'il ne se coincera pas sur la pièce, les outils ou tout autre obstacle pendant que vous travaillez avec l'outil électrique.**

CALIBRE MINIMAL (AWG)					
Taux d'ampérage		**Longueur totale**			
Plus de	Pas plus de	7,5 m (25 pi)	15 m (50 pi)	30 m (100 pi)	45 m (150 pi)
0	6	18	16	16	14
6	10	18	16	14	12
10	12	16	16	14	12
12	16	14	12	Sans objet	

SYMBOLES

⚠ **AVERTISSEMENT :** Certains des symboles suivants peuvent apparaître sur le scie sauteuse à vitesse variable. Étudiez ces symboles et apprenez leur signification. Une bonne interprétation de ces symboles permettra un fonctionnement efficace et plus sécuritaire de cet outil.

V	Volts	3n ~	Courant alternatif triphasé avec neutre
A	Ampères	⎓	Courant continu
Hz	Hertz	n_o	Vitesse à vide
W	Watts	∿	Courant alternatif ou continu
kW	Kilowatts	⧈	Fabrication de classe II
µF	Microfarads		Fabrication résistante aux éclaboussures
L	Litres		Fabrication étanche
kg	Kilogrammes	⏚	Mise à la terre de protection à la borne de mise à la terre, outils de classe I
H	Heures	.../min	Révolutions ou réciprocités par minute
N/cm^2	Newton par centimètre carré	Ø	Diamètre
Pa	Pascals	0	Position d'arrêt
osc/min	Oscillation par minute	➡	Flèche directionnelle
Min	Minutes	⚠	Symbole d'avertissement
s	Secondes		Portez vos lunettes de travail
~ ou CA	Courant alternatif		
3~	Courant alternatif triphasé		

MET c us
E114847
JD2919ULK

Ce symbole indique que cet outil est conforme aux exigences des États-Unis de MET Laboratories,Inc.
UL62841-1，UL62841-2-11;
CSA C22.2#UL62841-1，UL62841-2-11.

DÉCOUVREZ VOTRE SCIE SAUTEUSE

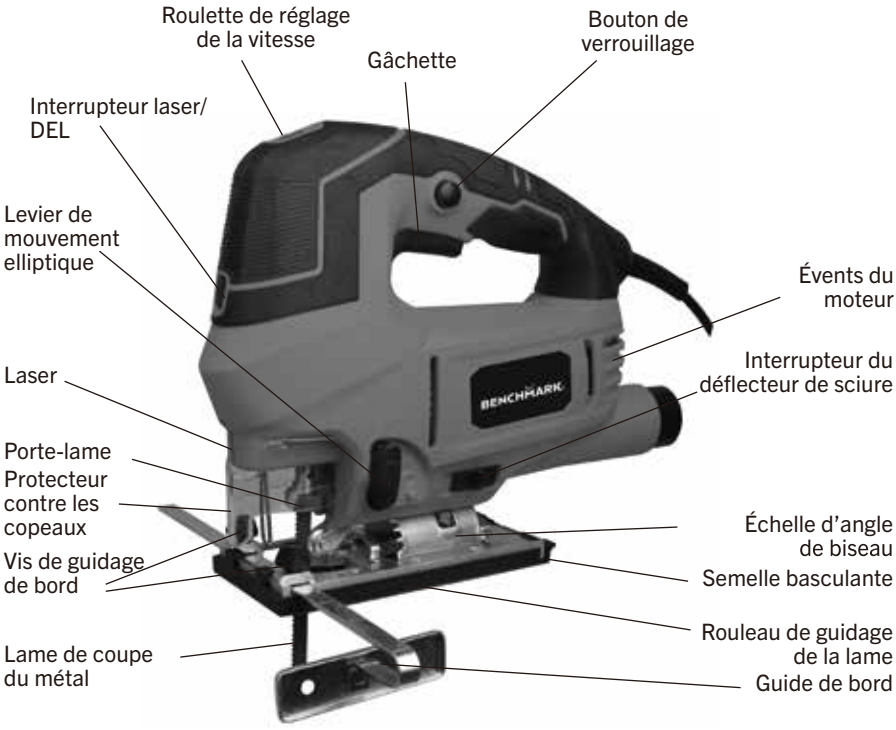

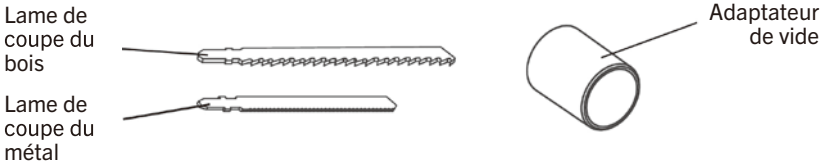

ASSEMBLAGE ET UTILISATION

INSTALLATION D'UNE LAME

⚠ **AVERTISSEMENT :** Retirez toujours la fiche de la source d'alimentation avant d'installer ou de retirer une lame ou de régler la scie sauteuse de quelque manière que ce soit.

1. Pour installer une lame dans la scie sauteuse, poussez vers le haut sur le levier de verrouillage de la lame (1) (Fig. 1).
2. Insérez la lame appropriée (2) le plus loin possible dans la fente de la lame (3).

REMARQUE : Assurez-vous que le bord arrière de la lame est emboîté dans le rouleau de guidage de la lame (4).

3. Relâchez le levier de verrouillage de la lame.

REMARQUE : La lame sera automatiquement verrouillée dans le porte-lame. Tirez la lame vers l'extérieur pour vous assurer qu'elle est correctement verrouillée dans le porte-lame.

RETRAIT D'UNE LAME

Pour retirer une lame, il suffit de pousser vers le haut sur le levier de verrouillage de la lame et de la retirer du porte-lame.

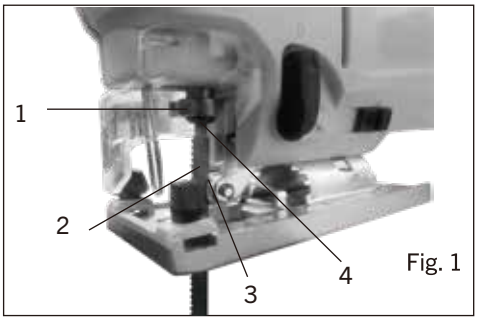

Fig. 1

INSTALLATION DU GUIDE DE BORD

Cette scie sauteuse est équipée d'un guide de bord qui permet d'enlever des bords étroits sur une pièce de fabrication.

1. Desserrez les deux vis de montage du guide de bord (1) (Fig. 2).
2. Insérez le guide de bord (2) dans les fentes de montage du guide de bord (3) dans la semelle.
3. Placez le guide de bord à la distance souhaitée de la lame et verrouillez-le en place en serrant les vis de montage du guide de bord.

REMARQUE : Serrez les vis à l'aide de la clé hexagonale de 3 mm (1/8 po) fournie.

4. Faites un essai de coupe sur une pièce de rebut pour vous assurer que le guide de bord est correctement réglé.
5. Ajustez le guide de bord selon les besoins.

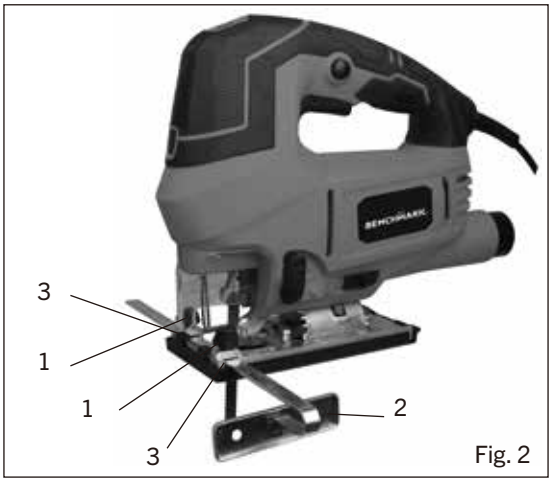

Fig. 2

RÉGLAGE DE L'ANGLE DE BISEAU

Les angles de biseau peuvent être réglés de 0° à 45° à gauche ou à droite.
Pour régler l'angle de biseau :

1. Soulevez le levier de dégagement rapide de l'angle de biseau (1) de la semelle (2) jusqu'à ce que celle-ci puisse être tournée (Fig. 3).

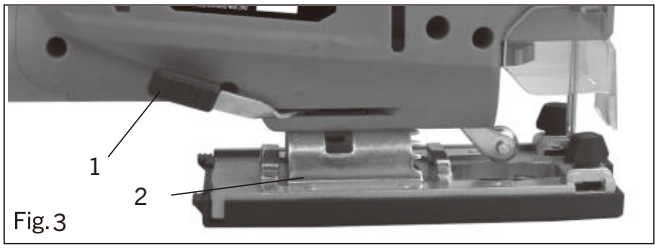

Fig. 3

2. Les angles de biseau (3) sont indiqués sur une échelle située sur le côté de la base (Fig. 4).
3. Faites glisser la base vers l'avant de la scie sauteuse et alignez l'angle de biseau avec le bord de la base (4).

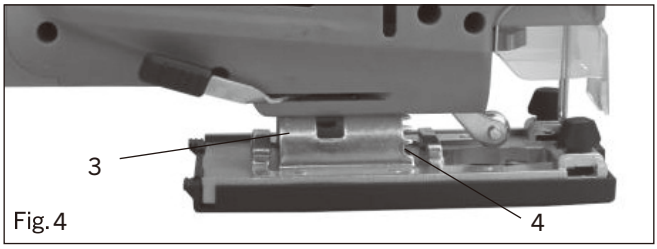

Fig. 4

4. Faites glisser la base vers l'arrière pour engager la fente de l'angle de biseau (5) avec l'ergot de guidage (6) (Fig. 5)

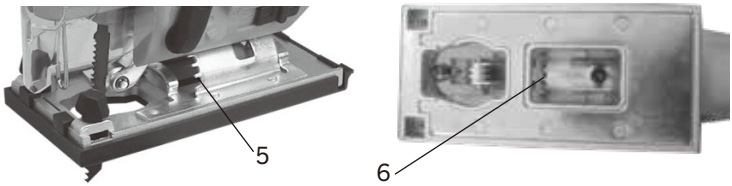

Fig. 5

REMARQUES :

a) Utilisez un rapporteur d'angles pour vérifier l'angle de biseau entre la lame et la base.

b) Pour régler l'angle de biseau à des angles intermédiaires, ne faites pas glisser la base vers l'arrière.

5. Une fois l'angle de biseau désiré obtenu, verrouillez la base en appuyant sur le levier de dégagement rapide dans la semelle.
6. Faites un essai de coupe dans une pièce de rebut et mesurez l'angle de biseau. Ajustez l'angle de biseau au besoin.

RÉGLAGE DE L'ANGLE DE COUPE ORBITALE

Le mouvement de coupe orbitale variable vous permet de sélectionner l'un des quatre angles de lame différents.

Position	Angle	Matériau
0	Neutre	Métal
1	Petit	Bois dur
2	Grand	Bois tendre
3	Complet	Mousse de polystyrène

Pour régler l'angle de coupe orbitale, tournez le levier de coupe à mouvement orbital vers l'avant ou vers l'arrière jusqu'au numéro du réglage souhaité (1) (Fig. 6).

REMARQUE : Le bouton de réglage du mouvement orbital émettra un « clic » à chacune des quatre positions. Faites glisser le bouton du mouvement orbital légèrement vers l'avant ou vers l'arrière jusqu'à ce qu'il se verrouille en place.

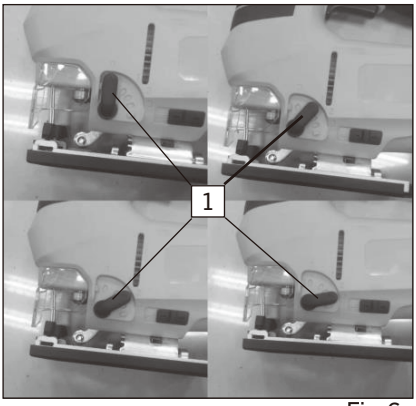

Fig. 6

INTERRUPTEUR LASER/ÉCLAIRAGE DE TRAVAIL À DEL

L'interrupteur laser/DEL (1) est situé à l'avant du boîtier de la scie (Fig. 7). Cet interrupteur à 4 positions allume et éteint le laser et la lampe de travail à DEL (2). Le tableau suivant indique l'état de chaque composant.

Appuyez sur le bouton	Éclairage à DEL	Laser
Une fois	MARCHE	MARCHE
Deux fois	MARCHE	ARRÊT
Trois fois	ARRÊT	MARCHE
Quatre fois	ARRÊT	ARRÊT

Pour allumer ou éteindre le laser ou l'éclairage à DEL, appuyez sur l'interrupteur le nombre de fois indiqué dans le tableau ci-dessus.

DANGER : N'orientez jamais le laser vers quelqu'un et ne regardez jamais directement dans le faisceau laser. Le faisceau laser peut provoquer la cécité.

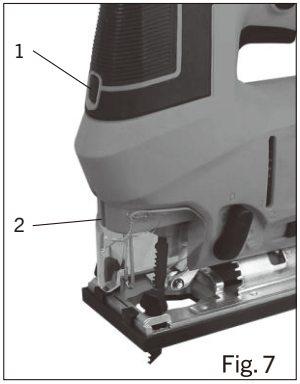

Fig. 7

Le faisceau laser projette un faisceau marqueur sur la pièce pour vous aider à guider la scie sauteuse dans le schéma de coupe souhaité

ROULETTE DE RÉGLAGE DE LA VITESSE VARIABLE

Réglez la vitesse de la scie sauteuse en faisant tourner la roulette de réglage de la vitesse variable (1) à la vitesse appropriée (Fig. 8). La rotation de la roulette de réglage de la vitesse variable vers l'arrière de la scie sauteuse permet d'obtenir des vitesses plus lentes. Positionnez la roulette de réglage de la vitesse variable à « 1 » pour la vitesse la plus lente, à « 3 » pour la vitesse moyenne et à « 6 » pour la vitesse la plus élevée.

Fig. 8

INTERRUPTEUR À GÂCHETTE

L'interrupteur à gâchette permet d'allumer et d'éteindre la scie sauteuse.

1. Pour mettre la scie sauteuse en marche, appuyez sur l'interrupteur à gâchette (1) (Fig. 9).
2. Pour éteindre la scie sauteuse, relâchez l'interrupteur à gâchette.

Fig. 9

BOUTON DE VERROUILLAGE

Votre scie sauteuse est dotée d'un dispositif de verrouillage, ce qui est pratique lorsqu'il faut couper en continu pendant de longues périodes (Fig. 10). Pour verrouiller l'interrupteur en position de marche, appuyez sur l'interrupteur à gâchette (1), appuyez sur le bouton de verrouillage (2) situé sur le côté gauche de la poignée et maintenez-le enfoncé, puis relâchez la gâchette.

Relâchez le bouton de verrouillage et votre scie sauteuse continuera à fonctionner. Pour éteindre la scie sauteuse, appuyez sur l'interrupteur à gâchette et relâchez-le pour libérer le verrou.

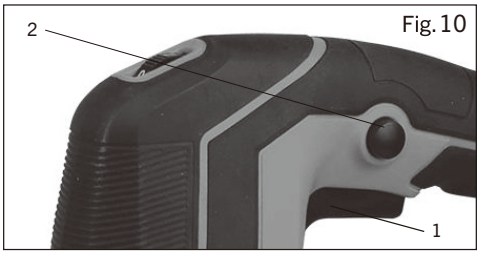

Fig. 10

INSTALLATION DE L'ADAPTATEUR POUR ASPIRATEUR

Pour réduire la quantité de sciure de bois produite lors de la coupe, un aspirateur d'atelier peut être fixé à la scie sauteuse à l'aide de l'adaptateur pour aspirateur fourni avec la scie sauteuse.

Pour installer l'adaptateur pour aspirateur (1), insérez l'adaptateur dans le port d'aspirateur (2) situé à l'arrière du boîtier de la scie sauteuse (Fig. 11).

REMARQUES :

a) L'adaptateur pour aspirateur est légèrement conique. Si l'adaptateur est trop grand pour être inséré dans le port d'aspirateur, insérez l'extrémité opposée de l'adaptateur dans le port d'aspirateur.

a) Tournez légèrement l'adaptateur lorsqu'il est pressé dans le port d'aspirateur pour vous assurer qu'il est bien inséré.

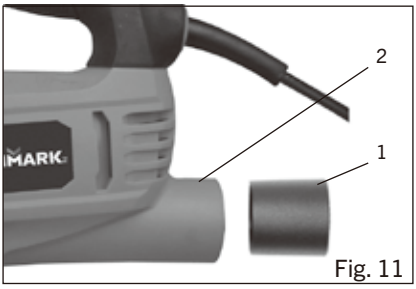

Fig. 11

INTERRUPTEUR DE PORT D'ASPIRATEUR

Lors d'une utilisation normale sans l'adaptateur de vide installé, l'interrupteur d'orifice de vide (1) doit être glissé vers l'avant de l'outil (Fig. 12). Cela permettra au ventilateur interne du moteur de souffler continuellement la sciure de bois loin de la marque de coupe. Lorsque l'adaptateur pour aspirateur est installé, l'interrupteur du port d'aspirateur doit être glissé vers l'arrière de l'outil. Cela positionne le déflecteur interne de façon à dévier la sciure par le port d'aspirateur, afin qu'elle puisse être évacuée par l'aspirateur d'atelier.

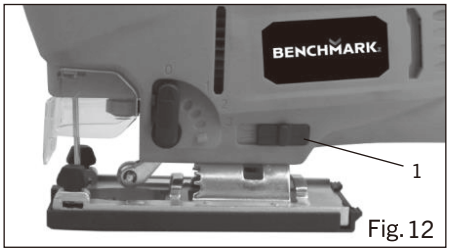

Fig. 12

MATÉRIAUX QUE VOUS POUVEZ COUPER

Cette scie sauteuse est un outil polyvalent qui vous permet de couper de nombreux types de matériaux différents. Voici quelques-uns de ces matériaux :

- Les produits du bois tels que le bois d'œuvre, le bois dur, le contreplaqué, les panneaux composites et les lambris
- Les cloisons sèches
- Mousse de polystyrène
- Les panneaux de fibres et le plastique
- Les métaux tels que les tuyaux, les tiges d'acier, les tôles d'acier, l'aluminium, le laiton et le cuivre.

REMARQUE : Il existe de nombreux types de lames différents. En général, il y a des lames de coupe du métal (dents fines) et des lames de coupe du bois (dents grossières). Utilisez la lame qui convient à votre application. L'emballage de la lame indiquera le type de matériaux que chaque lame est conçue pour couper.

⚠ AVERTISSEMENT : Pour des raisons de sécurité, l'opérateur doit lire les sections du présent manuel intitulées « AVERTISSEMENTS DE SÉCURITÉ GÉNÉRAUX », « SÉCURITÉ DES OUTILS ÉLECTRIQUES », « RÈGLES DE SÉCURITÉ SPÉCIFIQUES », « SÉCURITÉ DES RALLONGES ÉLECTRIQUES » et « SYMBOLES » avant d'utiliser cet outil de découpage.
Vérifiez les points suivants chaque fois que vous utilisez l'outil de découpage :

1. **La lame est tranchante et en bon état.**
2. **La lame est fermement fixée dans le porte-lame.**
3. **La pièce de fabrication est correctement fixée.**
4. **Des lunettes de sécurité et une protection auditive sont portées.**
   Le non-respect de ces règles de sécurité peut augmenter considérablement les risques de blessures graves.

Le non-respect de ces règles de sécurité peut augmenter considérablement les risques de blessures graves.

DÉCOUPAGE GÉNÉRAL

1. Marquez clairement la pièce de fabrication pour localiser la position de la coupe.
2. Tenez les petites pièces de fabrication à l'aide d'un étau. Fixez les grandes pièces de fabrication à un établi ou une table de travail.

⚠ DANGER : Toute pièce de fabrication qui n'est pas correctement fixée en place peut se détacher et causer des blessures graves. Ne tenez jamais la pièce de fabrication avec la main.

⚠ AVERTISSEMENT : Ne mettez pas vos mains et vos doigts entre le boîtier du moteur et le porte-lame. Ne passez pas la main sous la pièce de fabrication pendant que la scie sauteuse est en marche.

3. Posez l'avant de la base de la scie sauteuse sur la pièce de fabrication et alignez le tranchant de la lame avec la ligne de coupe de votre pièce (Fig. 13). Assurez-vous que le cordon d'alimentation est écarté et n'est pas sur le trajet que suivra la lame.
4. Tout en tenant fermement la scie sauteuse, et SANS que la lame soit en contact avec la surface à couper, démarrez la scie sauteuse en appuyant sur l'interrupteur à gâchette.
5. Une fois que la scie sauteuse a atteint la vitesse souhaitée, mettez progressivement la lame en mouvement en contact avec la pièce de fabrication à l'endroit approprié.

REMARQUE : Appliquez une pression suffisante vers le bas pour que la scie sauteuse reste stable et une pression suffisante vers l'avant pour que la lame coupe librement.

⚠ ATTENTION : Ne forcez pas la scie sauteuse. Utilisez seulement une force suffisante pour que la lame continue à couper. Une pression excessive sur la lame la fera se plier et se tordre, ce qui peut la faire casser.

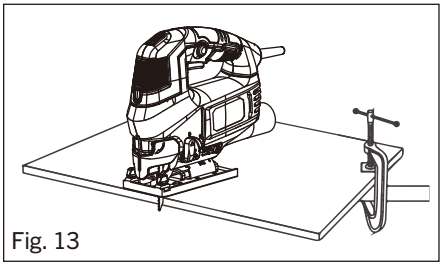
Fig. 13

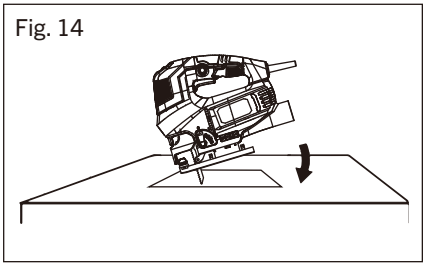
Fig. 14

DÉCOUPAGE EN BISEAU

Les angles de biseau peuvent être réglés de 0° à 45° à gauche ou à droite.
Pour régler l'angle de biseau, voir les figures 4, 5 et 6. Une fois que l'angle de coupe a été vérifié, effectuez le découpage comme indiqué dans la section « DÉCOUPAGE GÉNÉRAL » ci-dessus.

DÉCOUPAGE EN PLONGÉE

⚠ **AVERTISSEMENT : Pour éviter la perte de contrôle, les lames cassées ou les dommages à la pièce de fabrication, faites toujours preuve d'une extrême prudence lorsque vous effectuez des coupes en plongée. Il n'est pas recommandé de faire des coupes en plongée dans des matériaux autres que le bois. Dans la mesure du possible, percez un avant-trou de 9,5 mm (3/8 po) ou plus dans la zone à découper et commencez à couper avec la lame dans l'avant-trou. Cela évitera d'avoir à effectuer une coupe en plongée.**

REMARQUE : N'utilisez que des lames de 7 dents par pouce pour la coupe en plongée.

1. Pour découper un trou intérieur en plongée, marquez clairement la ligne de coupe sur la pièce de fabrication.
2. Réglez l'angle de biseau à 0°, puis verrouillez la plaque de base.
3. Inclinez la scie sauteuse vers l'avant de manière à ce qu'elle repose sur le bord avant de la plaque de base et dans une position où la lame ne touchera PAS la pièce de fabrication lorsque l'interrupteur sera mis sur la position de marche (Fig. 14).

REMARQUE : Assurez-vous que la lame de la scie se trouve à l'intérieur de la zone à découper.

4. Démarrez la scie sauteuse et abaissez lentement la lame sur la pièce de fabrication, tout en vous assurant que l'avant de la base de la scie reste en contact avec la pièce. Laissez la lame couper lentement dans le bois.

5. Continuez à abaisser la lame dans la pièce de fabrication jusqu'à ce que la base de la scie sauteuse repose à plat sur la pièce. Continuez à scier vers la ligne de coupe et terminez la coupe selon les besoins.

DÉCOUPAGE DES MÉTAUX

De nombreux types de métaux peuvent être coupés avec votre scie sauteuse. Lorsque vous coupez un matériau quelconque, veillez à ne pas tordre ou plier les lames. Ne forcez pas la lame. Si la lame broute ou vibre excessivement, utilisez une lame aux dents plus fines. Si la lame chauffe excessivement, réduisez la vitesse de coupe. Si les dents de la lame s'obstruent lors de la coupe de métaux mous, comme l'aluminium, utilisez une lame plus grossière avec moins de dents par pouce. Utilisez du kérosène pour couper les métaux mous et de l'huile pour couper l'acier afin de garder la lame froide et prolonger sa durée de vie. Fixez fermement toutes les pièces de fabrication et sciez le plus près possible du point de serrage pour éliminer toute vibration de la pièce à couper.

Lorsque vous coupez un conduit, un tuyau ou une cornière, serrez la pièce dans un étau si possible et sciez à proximité de l'étau. Pour couper des matériaux en feuilles minces, prenez le matériau « en sandwich » entre des panneaux durs ou du contreplaqué et serrez les couches pour éliminer les vibrations et les déchirures du matériau. Cela permettra de couper votre matériau en douceur. Disposez votre schéma ou vos lignes de coupe sur le « sandwich ».

ENTRETIEN

GÉNÉRALITÉS

⚠ AVERTISSEMENT : Utilisez uniquement des pièces de rechange identiques lorsque vous effectuez des réparations. L'utilisation de toute autre pièce pourrait entraîner des dangers ou causer des dommages.

N'UTILISEZ PAS de solvants pour le nettoyage des pièces en plastique. Le plastique est susceptible d'être endommagé par divers types de solvants commerciaux et l'utilisation de ceux-ci pourrait entraîner des dommages. Utilisez un chiffon propre pour enlever la saleté, la poussière, l'huile, la graisse, etc.

⚠ AVERTISSEMENT : Ne laissez pas le fluide hydraulique de frein, l'essence, les produits à base de pétrole, les huiles pénétrantes, etc. entrer en contact avec les pièces en plastique. Ils contiennent des produits chimiques qui peuvent endommager, affaiblir ou détruire le plastique.

N'UTILISEZ PAS ABUSIVEMENT les outils électriques. L'usage abusif peut endommager l'outil et la pièce de travail.

⚠ AVERTISSEMENT : NE TENTEZ PAS de modifier les outils ou de créer des accessoires. Ces altérations ou modifications constituent des utilisations abusives et pourraient entraîner des situations dangereuses pouvant provoquer des blessures graves. Cela annulera également la garantie.

Enlevez régulièrement la poussière et les débris accumulés à l'aide d'une brosse douce SÈCHE.

Il a été constaté que les outils électriques font l'objet d'une usure accélérée et d'une éventuelle défaillance prématurée lorsqu'ils sont utilisés sur des bateaux et des voitures de sport en fibre de verre, des panneaux muraux, des reboucheurs ou du plâtre. Les copeaux et les produits de meulage de ces matériaux sont très abrasifs pour les pièces des outils électriques comme les roulements, les balais, les commutateurs, etc. Par conséquent, il n'est pas recommandé d'utiliser cet outil pour des travaux prolongés sur tout matériau en fibre de verre, panneau mural, reboucheur ou plâtre. Lors de toute utilisation sur ces matériaux, il est extrêmement important que l'outil soit nettoyé fréquemment en soufflant la poussière hors de l'outil avec un jet d'air.

⚠ AVERTISSEMENT : Portez toujours des lunettes de sécurité ou des lunettes de sécurité avec écrans latéraux lorsque vous utilisez votre ponceuse. Il est essentiel que vous portiez également des lunettes de sécurité ou des lunettes de sécurité avec des écrans latéraux et un masque antipoussière tout en soufflant la poussière hors de l'outil de découpage avec un jet d'air. Le non-respect de ces mesures de sécurité peut entraîner des lésions oculaires ou pulmonaires permanentes.

LUBRIFICATION

Tous les roulements de cette ponceuse de détail compacte sont lubrifiés avec une quantité suffisante de lubrifiant de grande qualité pour la durée de vie de l'appareil et selon des conditions normales. Par conséquent, aucune lubrification supplémentaire n'est nécessaire.

VUE ÉCLATÉE

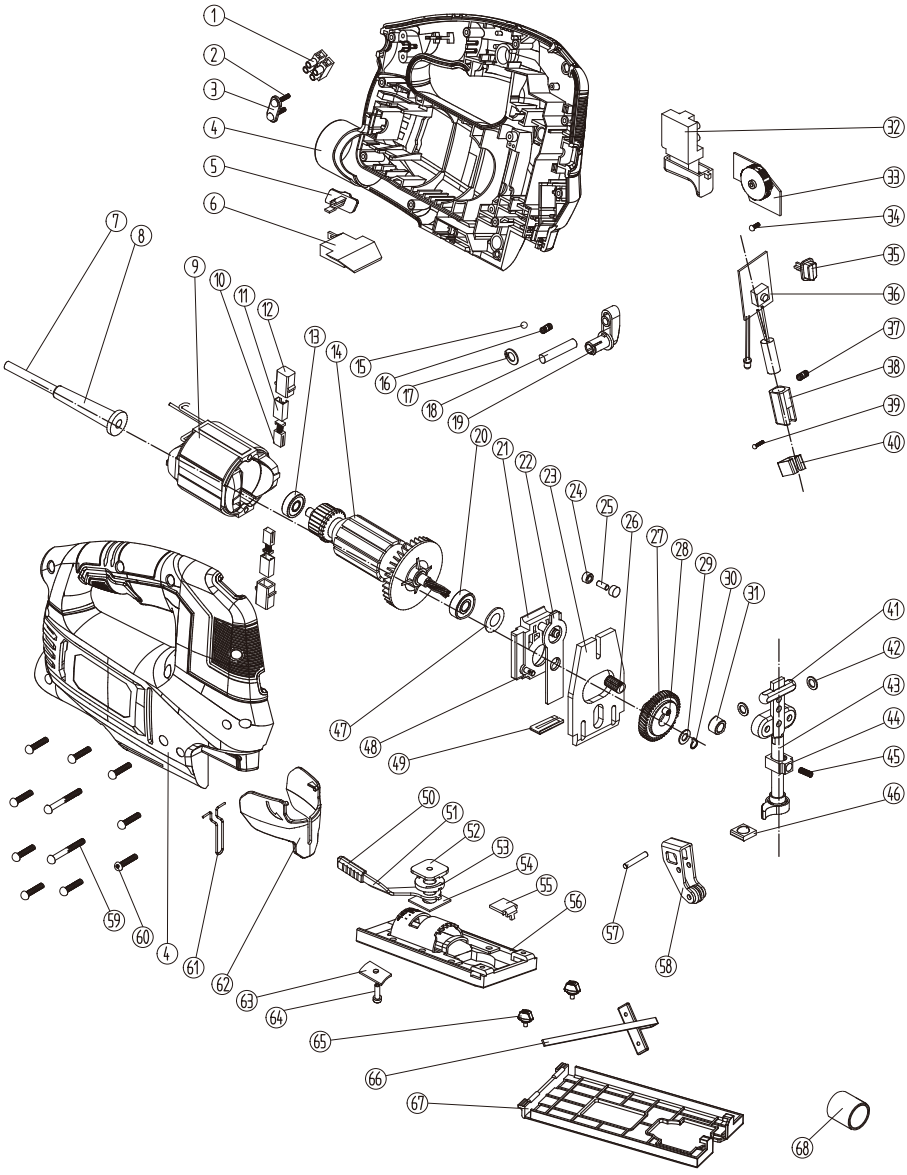
1
2
3
4
5
6
7
8
9
10
11
12
13
14
15
16
17
18
19
20
21
22
23
24
25
26
27
28
29
30
31
32
33
34
35
36
37
38
39
40
41
42
43
44
45
46
47
48
49
50
51
52
53
54
55
56
57
58
59
60
4
61
62
63
64
65
66
67
68

LISTE DES PIÈCES

⚠ **AVERTISSEMENT :** Lors de la réparation, n'utilisez que des pièces de rechange d'origine. L'utilisation de toute autre pièce peut créer un risque pour la sécurité ou endommager l'outil de découpage.

Toute tentative de réparation ou de remplacement de pièces électriques sur le scie sauteuse à vitesse variable. peut entraîner un risque pour la sécurité, sauf si la réparation est effectuée par un technicien qualifié. Pour obtenir davantage de renseignements, veuillez appeler la ligne de soutien téléphonique sans frais, au 1 866 349-8665, du lundi au vendredi, de 9 h à 17 h, heure normale de l'Est.

Veuillez toujours effectuer vos commandes selon le NUMÉRO DE PIÈCE et non le numéro de clé.

N° de clé	N° de pièce	Nom de la pièce	Quantité
1	1220010002	Cale	1
2	4030010096	Vis ST3,9X12	2
3	2030050002	Collier de cordon	1
4	3011100090	Boîtier	1
5	3120110076	Interrupteur de souffleur	1
6	3160090105	Passage	1
7	1190010040	Ensemble de cordons CDE	1
8	3140010008	Protège-cordon	1
9	1210050013	Inducteur	2
10	1020100020	Stator	1
11	1230010103	Balai en carbone	2
12	2030070004	Porte-balai	2
13	3150060002	Support du porte-balai	2
14	4010010034	Roulement 607-2Z	1
15	1010100019	Rotor	1
16	4080060001	Bille ø 5	1
17	2050060080	Ressort ø0,6*Xø4X7	1
18	4100020012	Circlip ø 10	1
19	2040160174	Essieu ø7x38	1
20	3120060049	Bouton d'interrupteur pendulaire	1
21	4010010039	Roulement 629-2Z	1
22	1170050009	Siège de roulement	1
23	2030030245	Plaque de pendule	1
24	2010130044	Contrepoids	1
25	3150190174	Gaine de l'aiguille	2

N° de clé	N° de pièce	Nom de la pièce	Quantité
26	4110030024	Boulon ø4x11,5	1
27	4010220040	Roulement ø10xø6x16	1
28	1170060003	Engrenage	1
29	4110050011	Aiguille ø6x17	1
30	2030020142	Rondelle ø11xø 6x0,5	1
31	4100020004	Circlip ø 6	1
32	2010210008	Rouleau ø12xø6x6,5	1
33	1061090048	Interrupteur	1
34	1130010290	Carte de circuits imprimés	1
35	4030010023	Vis ST2.9X8	1
36	3120020130	Bouton du laser	1
37	1130030033	Carte de circuits imprimés DEL/laser	1
38	2050060245	Ressort ø 0,75x ø 5x7	1
39	3160060053	Couverture	1
40	4030010028	Vis ST29X12	1
41	2030130037	Porte-laser	1
42	2010150051	Support arrière	1
43	3140060049	Anneau en caoutchouc ø 9,2x ø 5,2x2,6	2
44	1150010035	Piston	1
45	2010150046	Support avant du piston	1
46	2050040057	Ressort ø 0,6x ø 6x9,5	1
47	3140050024	Déflecteur de graisse	1
48	3190060005	Rondelle ø 26,5x ø 9,5x0,3	1
49	4110030014	Aiguille ø 4x17	2
50	3140050021	Rondelle	1
51	3140080046	Gaine du levier	1
52	2030030271	Levier	1
53	2010160029	Came A	1
54	2010160030	Came B	1
55	2030020349	Rondelle	1
56	2030030272	Plaque de fixation	1
57	1150020143	Plaque d’aluminium	1
58	4110030015	Aiguille ø 4x26,5	1
59	1170020038	Support de lame	1
60	4030010229	Vis ST3,9X42	2

N° de clé	N° de pièce	Nom de la pièce	Quantité
61	4030010106	Vis ST3,9X19	9
62	2050080203	Fil de garde	1
63	3160040084	Protecteur de lame	1
64	2030030218	Plaque de connexion	1
65	4020080075	Vis M5X16	1
66	1180100012	Vis M4X6	2
67	6210020004	Guide de bord	1
68	3150190197	Couverture de la plaque	1
69	3180040103	Port de poussière	1

GARANTIE

SCIE SAUTEUSE À VITESSE VARIABLE COMPACTE BENCHMARK

Si cet outil Benchmark s'avère défectueux en raison d'un défaut de matériau ou de fabrication dans les cinq ans suivant la date d'achat, retournez-le à n'importe quel magasin Home Hardware avec le reçu de vente original pour un échange. Garantie de trois ans pour la batterie et le chargeur. Cette garantie n'inclut pas les pièces non réutilisables, notamment les lames, les balais, les courroies et les ampoules. Cette garantie couvre uniquement les défauts de matériau ou de fabrication. Elle ne couvre pas l'usure normale, les défaillances dues à un usage abusif ou à une mauvaise utilisation, ni les défauts causés par la négligence ou une manipulation accidentelle. La garantie ne s'applique pas si ce produit Radley est utilisé à des fins commerciales ou locatives.

SCIE SAUTEUSE À VITESSE VARIABLE

Garantie limitée de 5 ans sur l'outil

BENCHMARK™MC

BENCHMARK TOOLS CANADA
ST. JACOBS, ONTARIO N0B 2N0
© 01 / 2020 Home Hardware Stores Limited

SERVICE À LA CLIENTÈLE/SOUTIEN TECHNIQUE
1-866-349-8665

1268-600
Fabriqué en Chine

GARANTIE 5 ANS* LIMITÉE

*Cet article Benchmark[MC] comporte une garantie LIMITÉE de cinq (5) ans contre les défauts de fabrication et de matériau(x). Voyez les guides d'utilisation pour des renseignements complets.

MET c us
E114847
JD2919ULK

LIRE TOUTES LES DIRECTIVES AVANT LA PREMIÈRE UTILISATION.
CONSULTER LE MANUEL POUR TOUS LES DÉTAILS.
GARDER HORS DE LA PORTÉE DES ENFANTS.

PORTER UNE PROTECTION OCULAIRE APPROUVÉE PAR LA CSA

PORTER UNE PROTECTION AUDITIVE

PORTER UN MASQUE DE PROTECTION