1248-877

Radley®

8.5 A

Clé à chocs

120 V • 60 Hz

Guide d'utilisation

ESSAYÉ ET TESTÉ

Intertek
3042597
JD2172U

LIRE TOUTES LES DIRECTIVES AVANT L'UTILISATION. CONSERVER LES PRÉSENTES INSTRUCTIONS POUR RÉFÉRENCE FUTURE. TENIR HORS DE PORTÉE DES ENFANTS.

PORTER DES LUNETTES DE PROTECTION APPROUVÉES PAR LA CSA

PORTER UNE PROTECTION AUDITIVE

PORTER UNE PROTECTION DU VISAGE

SPÉCIFICATIONS DU PRODUIT

Classification :	120 V c.a., 60 Hz
Intensité :	8,5 A
Vitesse :	2 200 tr/min (sans charge)
Vitesse de percussion :	3,000 c/min (sans charge)
Couple :	300 pi/lb
Embout carré :	½ po /13 mm
Poids :	8 lb 1 oz / 3,7 kg

Besoin d'aide?

Appelez-nous sur notre ligne d'assistance à la clientèle sans frais :

1 866 349-8665 du lundi au vendredi, de 9 h à 17 h, heure normale de l'Est.

- Questions techniques
- Pièces de rechange
- Pièces manquantes dans la trousse

TABLE DES MATIÈRES

Spécifications du produit 1
Table des matières 2
Avertissements de sécurité généraux 3
Protection des yeux, des oreilles et des poumons 3
Sécurité électrique 4-7
Sécurité relative aux outils électriques 4
Sécurité relative à la zone de travail 4
Sécurité électrique 5-7
Sécurité personnelle 5
Utilisation et entretien de l'outil électrique 6-7
Entretien 7
Règles de sécurité particulières 7
Sécurité relative aux rallonges électriques 8
Symboles 9
Présentation de votre clé à chocs 10
Accessoires 10
Assemblage et fonctionnement 11-14
Installation de douilles à chocs 11
Interrupteur de marche avant/arrière à gâchette 11
Retrait des écrous de roue 12-13
Serrage des écrous de roue 13-14
Entretien 14-15
Vue éclatée 16
Liste des pièces 17-18
Garantie 19

MISES EN GARDE DE SÉCURITÉ GÉNÉRALES

MISE EN GARDE : Avant d'utiliser cet outil ou l'un de ses accessoires, lire ce manuel et suivre toutes les règles de sécurité et les instructions d'utilisation. Les précautions, consignes de sécurité et instructions importantes figurant dans le présent manuel n'ont pas pour objectif de présenter toutes les situations possibles. Il faut comprendre que le bon sens et la prudence sont des facteurs qu'il n'est pas possible d'intégrer au produit.

Ce manuel d'instruction comprend les éléments suivants :

- Mises en garde de sécurité générales
- Règles de sécurité particulières
- Description fonctionnelle
- Assemblage
- Utilisation
- Entretien
- Accessoires

PROTECTION DES YEUX, DES OREILLES ET DES POUMONS

PORTER DES LUNETTES DE PROTECTION APPROUVÉES PAR LA CSA

PORTER UNE PROTECTION AUDITIVE

PORTER UNE PROTECTION DU VISAGE

TOUJOURS PORTER DES LUNETTES DE PROTECTION CONFORMES AUX EXIGENCES DE LA CSA OU AUX NORMES DE SÉCURITÉ DE L'ANSI Z87.1

LES DÉBRIS VOLANTS peuvent causer des dommages permanents aux yeux. Les lunettes d'ordonnance NE CONSTITUENT PAS une option de rechange adéquate pour la protection des yeux.
MISE EN GARDE : Des lunettes non conformes peuvent causer des blessures graves en cas de bris pendant le fonctionnement d'un outil électrique.

TOUJOURS PORTER DES PROTECTEURS AUDITIFS

MISE EN GARDE : Utiliser une protection auditive, surtout lors de longues périodes de fonctionnement de l'outil, ou si le fonctionnement est particulièrement bruyant.

PORTER UN MASQUE ANTIPOUSSIÈRE CONÇU POUR L'UTILISATION D'UN OUTIL ÉLECTRIQUE DANS UN ENVIRONNEMENT POUSSIÉREUX

MISE EN GARDE : La poussière créée par le ponçage, le sciage, le concassage, le perçage et toute autre activité de construction mécanique peut contenir des produits chimiques réputés pour causer le cancer, des anomalies congénitales ou d'autres anomalies génétiques. Parmi ces produits chimiques, on compte le plomb des peintures à base de plomb; la silice cristalline provenant des briques, du ciment et d'autres produits de maçonnerie; l'arsenic et le chrome provenant du bois chimiquement traité. Le niveau de risque associé à l'exposition à ces produits chimiques varie selon la fréquence de l'exécution de ce type de travail. Pour réduire l'exposition à ces produits chimiques, travailler dans un endroit bien ventilé et utiliser l'équipement de sécurité approuvé, comme un masque antipoussière conçu spécifiquement pour filtrer les particules microscopiques.

SÉCURITÉ ÉLECTRIQUE

MISE EN GARDE : Pour éviter les risques électriques, d'incendie ou de dommages à l'outil, il faut utiliser un équipement de protection de circuit approprié.

Cet outil est câblé à l'usine pour un fonctionnement à 120 V c. a. Il doit être branché à un circuit de 120 V c.a. de 15 A protégé par un fusible temporisé ou un disjoncteur. Pour éviter tout risque d'électrocution ou d'incendie, remplacer le cordon immédiatement s'il est usé, coupé ou endommagé de quelque façon.

SÉCURITÉ RELATIVE AUX OUTILS ÉLECTRIQUES

MISE EN GARDE : Lire les mises en garde et les instructions de sécurité. Le non-respect des mises en garde et des instructions peut entraîner une décharge électrique, un incendie ou une blessure grave.
Conserver toutes les mises en garde et les instructions pour référence ultérieure.

SÉCURITÉ RELATIVE À LA ZONE DE TRAVAIL
Garder la zone de travail propre et bien éclairée. Les zones encombrées et sombres sont propices aux accidents.

Ne pas utiliser d'outils électriques dans une atmosphère explosive, par exemple en présence de liquides, de gaz ou de poussières inflammables. Les outils électriques produisent des étincelles qui peuvent enflammer la poussière ou les vapeurs.

Garder les enfants et toute autre personne à l'écart lors de l'utilisation d'un outil électrique. Les distractions peuvent causer une perte de contrôle.

SÉCURITÉ ÉLECTRIQUE

Les fiches des outils électriques doivent correspondre à la prise. Ne jamais modifier la fiche de quelque manière que ce soit. N'utiliser aucun adaptateur de fiche avec les outils électriques dotés d'une mise à la terre. L'emploi de fiches non modifiées et de prises correspondantes permet de réduire le risque de décharges électriques.

Éviter le contact corporel avec les surfaces mises à la terre ou à la masse comme les tuyaux, les radiateurs, les cuisinières et les réfrigérateur. Il y a un risque accru d'électrocution si votre corps est mis à la terre ou à la masse.

Ne pas exposer les outils électriques à la pluie ou à des conditions humides. L'infiltration d'eau dans un outil électrique accroît le risque de décharge électrique.

Proscrire l'utilisation abusive du cordon. Ne jamais utiliser le cordon pour transporter, déplacer ou débrancher un outil électrique. Garder le cordon à l'écart de la chaleur, de l'huile, des arêtes vives et des pièces mobiles. Un cordon endommagé ou emmêlé accroît le risque de décharges électriques.

Lors de l'utilisation d'un outil électrique à l'extérieur, utiliser une rallonge conçue pour un usage à l'extérieur. L'utilisation d'un cordon convenant à un usage à l'extérieur diminue le risque de décharges électriques.

Si l'utilisation d'un outil électrique dans un endroit humide est inévitable, utiliser une alimentation dotée d'un disjoncteur différentiel de fuite à la terre (DDFT). L'emploi d'un disjoncteur de fuite à la terre diminue le risque de décharges électriques.

SÉCURITÉ PERSONNELLE

Demeurer alerte, porter une attention particulière à ce que vous faites et faire preuve de bon sens lors de l'utilisation d'un outil électrique. Ne pas utiliser d'outil électrique en cas de fatigue ou de facultés affaiblies par la drogue, l'alcool ou des médicaments. Lorsqu'un outil électrique est utilisé, un moment d'inattention peut entraîner une blessure grave.

Utiliser de l'équipement de protection individuelle. Toujours porter des lunettes de protection. De l'équipement de protection, comme un masque antipoussière, des chaussures de sécurité antidérapantes, un casque de chantier ou une protection auditive, lorsqu'utilisé de façon appropriée en fonction des conditions environnantes, réduit les risques de blessures corporelles.

Prévenir le démarrage involontaire. S'assurer que l'interrupteur est en position d'arrêt avant de raccorder l'appareil à une source d'alimentation et/ou à un bloc-pile, avant de le saisir et avant de le transporter. Transporter des outils électriques avec un doigt sur l'interrupteur ou mettre sous tension des outils électriques dont l'interrupteur est allumé est propice aux accidents.

Retirer toute clé de réglage ou autre clé avant de mettre l'outil électrique sous tension. Une clé de réglage laissée attachée à une pièce rotative de l'outil électrique peut entraîner des blessures.

Éviter tout état de déséquilibre. Garder les pieds bien ancrés et maintenir son équilibre en tout temps. L'utilisateur possède ainsi un meilleur contrôle de l'outil électrique dans des situations imprévues.

S'habiller convenablement. Ne pas porter de vêtements amples ou de bijoux. Tenir ses cheveux, ses vêtements et ses gants à l'écart des pièces en mouvement. Les vêtements amples, les bijoux ou les cheveux longs peuvent se coincer dans les pièces en mouvement.

Si des dispositifs sont fournis pour le raccordement à des équipements de collecte et d'évacuation de poussière, s'assurer que ceux-ci sont branchés et utilisés correctement. L'utilisation d'un dispositif pour ramasser la poussière peut réduire les risques liés à celle-ci.

UTILISATION ET ENTRETIEN DE L'OUTIL ÉLECTRIQUE

Ne pas forcer l'outil électrique. Utiliser l'outil électrique approprié selon la tâche à effectuer. L'outil électrique approprié accomplira la tâche d'une manière plus efficace et plus sécuritaire lorsqu'il est utilisé à la vitesse pour laquelle il a été conçu.

Ne pas utiliser l'outil électrique si l'interrupteur ne permet pas d'allumer ou d'éteindre l'appareil. Tout outil électrique ne pouvant être contrôlé à l'aide de l'interrupteur représente un danger et doit être réparé.

Débrancher la fiche de la prise électrique et/ou le bloc-pile de l'outil électrique avant d'effectuer tout ajustement, de changer les accessoires ou de ranger l'outil électrique. Ces mesures de sécurité préventives réduisent le risque de démarrer accidentellement l'outil électrique.

Lorsqu'il n'est pas utilisé, ranger l'outil électrique hors de la portée des enfants et ne permettre à aucune personne non familière avec l'outil électrique ou les présentes instructions de l'utiliser. Les outils électriques représentent un danger lorsqu'ils se trouvent entre les mains d'utilisateurs non formés.

Entretenir les outils électriques. Se montrer attentif à tout défaut d'alignement ou blocage des pièces en mouvement, à tout bris de pièce et à tout autre problème pouvant affecter le bon fonctionnement de l'outil électrique. S'il est endommagé, faire réparer l'outil électrique avant de l'utiliser. Plusieurs accidents sont causés par des outils électriques mal entretenus.

Garder les outils de coupe aiguisés et propres. Les outils de coupe correctement entretenus avec arêtes de coupe très tranchantes sont moins susceptibles au gauchissement et sont plus faciles à manipuler.

Utiliser l'outil électrique, les accessoires et les embouts, etc. conformément à ces instructions, en tenant compte des conditions de travail et de la nature du travail à accomplir. L'utilisation de l'outil électrique pour des opérations autres que celles pour lesquelles il est conçu pourrait entraîner une situation dangereuse.

Entretien

Faire entretenir votre outil électrique par un réparateur qualifié en n'utilisant que des pièces de remplacement identiques. De cette manière, l'outil électrique demeure sécuritaire.

RÈGLES DE SÉCURITÉ PARTICULIÈRES

MISE EN GARDE : Connaître votre clé à chocs. Ne pas brancher l'outil avant d'en avoir lu et compris le manuel d'instruction. Apprendre les applications et les limitations de l'outil, ainsi que les dangers potentiels qui lui sont reliés. Le respect de cette règle permettra de réduire les risques de décharge électrique, d'incendie ou de blessures graves.

PORTER DES LUNETTES DE PROTECTION APPROUVÉES PAR LA CSA

Toujours porter des lunettes de protection. Tout outil électrique peut projeter des corps étrangers dans les yeux et causer des lésions oculaires permanentes. TOUJOURS porter des lunettes de protection (pas des lunettes normales) conformes à la norme de sécurité ANSI Z87.1. Les lunettes de tous les jours n'ont que des verres résistant aux impacts. Elles NE SONT PAS des lunettes de sécurité.

MISE EN GARDE : Les lunettes qui ne sont pas conformes à la norme ANSI Z87.1 peuvent causer des blessures graves lorsqu'elles se brisent.

Toujours porter une protection auditive lorsque vous utilisez la clé à chocs.

Utiliser seulement des accessoires et des douilles conçus spécialement pour une clé à chocs. Ne pas utiliser de douilles ni d'accessoires chromés. Ces pièces sont conçues pour un usage manuel seulement et NE DOIVENT PAS être utilisées avec une clé à chocs. Elles risquent de se briser et de causer de graves blessures.

Avant chaque utilisation, vérifier si les douilles et les accessoires sont fendus ou trop usés. Les douilles et les accessoires endommagés ou usés peuvent se briser et causer des blessures graves. Les accessoires usés risquent de ne pas retenir la douille en place pendant le fonctionnement de l'outil.

MISE EN GARDE : Toujours utiliser une clé dynamométrique pour vérifier le couple de serrage. On évite ainsi que les fixations soient trop ou pas assez serrées.

Toujours garder le manche et le corps de la clé à chocs propres et exempts d'huile ou de graisse. Nettoyer l'outil à l'aide d'un chiffon propre et sec. Ne jamais utiliser de solvant, de liquide pour freins, d'essence ou de produits pétroliers pour nettoyer la clé à chocs. Ces produits endommageront l'outil.

Ne pas porter de cravate ni de vêtements amples.

Si vous portez des gants, ceux-ci doivent être antidérapants et bien ajustés. Les gants de cuir offrent la meilleure protection.

Toujours utiliser vos deux mains pour faire fonctionner la clé à chocs. Placer une main sur le manche et l'autre à l'avant du boîtier de l'outil.

Lorsque l'outil fonctionne (ON), éviter que les mains touchent à la douille ou à l'accessoire. Vous pourriez vous blesser gravement.

Toujours débrancher l'appareil avant d'installer ou d'enlever une douille ou un accessoire.

Chaque fois que vous enlevez une fixation, il se peut que des pièces se déplacent. La vitesse à laquelle la fixation est enlevée peut provoquer le déplacement imprévu des pièces.

Tenir l'outil par les surfaces de saisie isolées lors d'une opération où la lame pourrait entrer en contact avec des fils dissimulés ou avec son propre cordon. Un contact avec un fil sous tension mettra sous tension les pièces métalliques exposées de l'outil et pourrait causer une décharge électrique à l'utilisateur.

SÉCURITÉ RELATIVE AUX RALLONGES

MISE EN GARDE : Tenir la rallonge à l'écart de la surface de travail. Positionner le cordon de façon à ce qu'il ne se coince pas avec la pièce, des outils ou tout autre obstacle pendant que vous utilisez l'outil électrique.

S'assurer que toute rallonge utilisée avec cet outil est en bon état. Lors de l'utilisation d'une rallonge électrique, s'assurer que son calibre convient à la consommation électrique de l'outil. Un cordon de calibre inférieur entraîne une chute de tension, ce qui a pour effet de provoquer une perte de puissance et une surchauffe.

Le tableau ci-dessous montre les dimensions appropriées à utiliser selon la longueur du cordon et la plaque signalétique de l'intensité. En cas de doute, utiliser le calibre plus élevé suivant. Plus le calibre est bas, plus la capacité du cordon est élevée.

S'assurer que la rallonge est correctement câblée et qu'elle est en bonne condition. Toujours remplacer une rallonge endommagée ou la faire réparer par un électricien qualifié avant de l'utiliser. Protéger la rallonge des objets tranchants, de la chaleur excessive et des zones humides ou mouillées.

Utiliser un circuit électrique distinct pour les outils électriques. Ce circuit ne doit pas comporter de fils d'un calibre inférieur à 14 et doit être protégé par un fusible temporisé ou un disjoncteur de 15 A.
Avant de brancher l'outil électrique dans la source d'alimentation, s'assurer que l'interrupteur est en position ARRÊT et que la tension de la source d'alimentation est la même que celle indiquée sur la plaque signalétique. Un fonctionnement à une tension inférieure endommagera le moteur.

CALIBRE MINIMAL (AWG) DES RALLONGES ÉLECTRIQUES (120 V seulement)					
Intensité		Longueur totale			
Plus que	Pas plus que	25 pi 7,5 m	50 pi 15 m	100 pi 30 m	150 pi 45 m
0	6	18	16	16	14
6	10	18	16	14	12
10	12	16	16	14	12
12	16	14	12	Sans objet	

SYMBOLES

⚠ **MISE EN GARDE :** Certains des symboles suivants peuvent figurer sur la clé à chocs. Étudier ces symboles et apprendre leur signification. La bonne interprétation de ces symboles permet d'utiliser cet outil de façon plus efficace et plus sécuritaire.

V	Volts
A	Ampères
Hz	Hertz
W	Watts
kW	Kilowatts
µF	Microfarads
L	Litres
kg	Kilogrammes
H	Heures
N/cm^2	Newton par centimètre carré
Pa	Pascals
OPM	Oscillations par minute
Min	Minutes
S	Secondes
∿ ou c.a.	Courant alternatif
3∿	Courant alternatif triphasé
3N∿	Courant alternatif triphasé avec neutre

⎓	Courant continu
n_o	Vitesse sans charge
∿	Courant alternatif ou continu
⧈	Fabrication de classe II
	Fabrication résistante aux éclaboussures
	Fabrication étanche
⏚	Mise à la terre de protection à la borne de terre, outils de classe I
.../min	Révolutions ou réciprocités par minute
Ø	Diamètre
0	Position d'arrêt
➡	Flèche de direction
⚠	Symbole de mise en garde

C ETL CM US LISTED
Intertek
3042597
JD2172U

Ce symbole cerrtifie que cet outil répond aux exigences canadiennes selon l'ETL Testing Laboratories, Inc.
Conforme aux normes US 60745-2-2.
Certifié selon les normes CAN/CSA Std. C22.2 N° 60745-2-2.

PRÉSENTATION DE VOTRE CLÉ À CHOCS

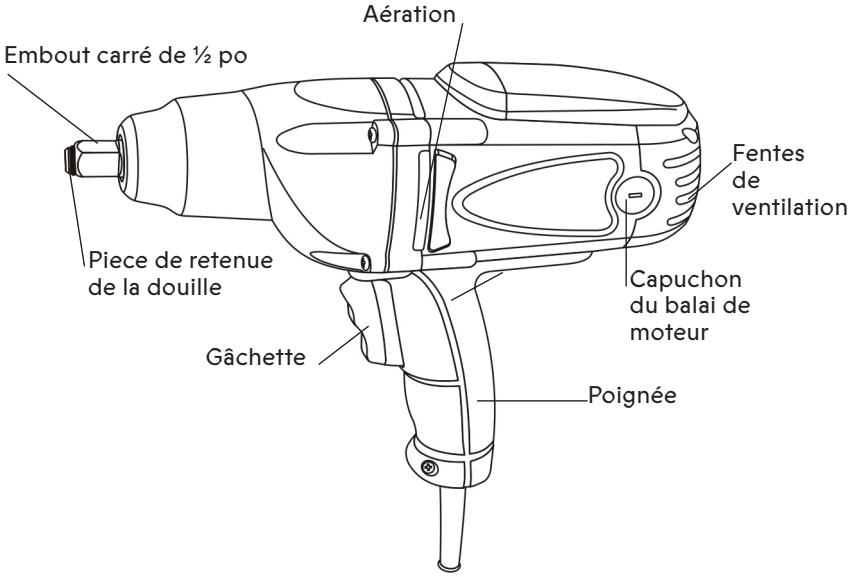

ACCESSOIRES

MISE EN GARDE : Utiliser uniquement les accessoires recommandés pour cette clé à chocs. Suivre les instructions qui accompagnent ces accessoires. L'utilisation d'accessoires inappropriés peut entraîner des blessures à l'utilisateur ou des dommages à l'outil.

Avant d'utiliser un accessoire, lire et vous assurer de bien comprendre les présentes instructions ainsi que les directives du guide d'utilisation de l'accessoire.

- Douilles à chocs
- Rallonges à chocs
- Adaptateurs à chocs

MISE EN GARDE : Si une pièce est manquante ou endommagée, ne pas brancher l'outil à la source d'alimentation jusqu'à ce que la pièce en question ait été remplacée.

ASSEMBLAGE ET FONCTIONNEMENT

INSTALLATION DE DOUILLES À CHOCS

MISE EN GARDE : Utiliser seulement des accessoires et des douilles conçus spécialement pour une clé à chocs. Ne pas utiliser de douilles ni d'accessoires chromés. Ces pièces sont conçues pour un usage manuel seulement et NE DOIVENT PAS être utilisées avec une clé à chocs. Elles risquent de se briser et de causer de graves blessures.

MISE EN GARDE : Toujours débrancher l'appareil avant d'installer ou de changer une douille ou un accessoire. Vous risquez de vous blesser à la main si l'outil démarre accidentellement.

Pour installer une douille, appuyer la partie carrée de la douille (1) contre l'embout carré (2) de la clé à chocs (Figure 1).

REMARQUE :
Glisser la douille en entier sur l'embout carré de façon à ce que la pièce de retenue de la douille (3) tienne solidement la douille en place.

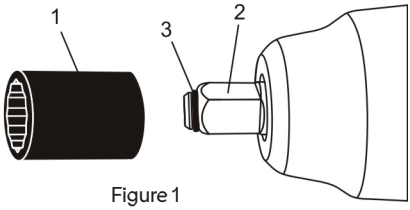

Figure 1

INTERRUPTEUR DE MARCHE AVANT/ARRIÈRE À GÂCHETTE

La clé à chocs est munie d'un interrupteur basculant marche avant ou marche arrière (1) (Figure 2).

1. Pour utiliser la clé à chocs en marche avant, appuyer sur la partie inférieure de la gâchette et la maintenir enfoncée (2). La douille tournera en sens horaire pour **serrer** la fixation.

REMARQUE : Cet outil comprend une fonction de démarrage progressif afin de mieux contrôler l'outil nécessitant un couple élevé lors du démarrage.

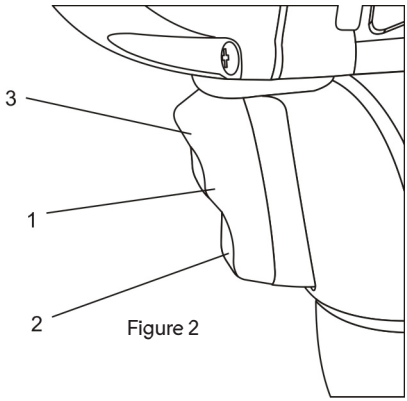

Figure 2

ASSEMBLAGE ET FONCTIONNEMENT

⚠ MISE EN GARDE : Pour des raisons de sécurité, l'utilisateur doit lire les sections du présent Guide d'utilisation intitulées « AVERTISSEMENTS DE SÉCURITÉ GÉNÉRAUX », « SÉCURITÉ RELATIVE AUX OUTILS ÉLECTRIQUES », « RÈGLES DE SÉCURITÉ PARTICULIÈRES », « SÉCURITÉ RELATIVE AUX RALLONGES ÉLECTRIQUES » et « SYMBOLES » avant d'utiliser cette clé à chocs.

Verifier les points suivants chaque fois que clé à chocs est utilisée :

1. Vous portez des lunettes de sécurité et une protection auditive.

2. La douille ou l'accessoire est concu pour être utilisé avec une clé à chocs.

3. La douille ou l'accessoire est en bon état.

Le non-respect de ces règles de sécurité peut considérablement augmenter les risques de blessure.

RETRAIT DES ÉCROUS DE ROUE

La clé à chocs est fréquemment utilisée pour enlever les écrous de roue lorsque vous changez des pneus. Nous utiliserons cet exemple pour illustrer les directives suivantes.

⚠ DANGER : Avant de procéder au retrait de la roue d'un véhicule, s'assurer de suivre toutes les procédures de sécurité en ce qui a trait au levage par vérins, au calage des roues et à l'enlèvement de la roue, lesquelles sont illustrées dans votre manuel du propriétaire du véhicule. Le non-respect de ces consignes de sécurité pourrait causer de graves blessures ou la mort.

1. Poser une douille de taille appropriée sur la clé à chocs, comme il est indiqué à la Figure 1.

2. Brancher le cordon d'alimentation de la clé à chocs sur la source d'alimentation appropriée.

3. Saisir la poignée (1) de la clé à chocs avec une main et le boîtier avant (2) avec l'autre main (Figure 3).

4. Placer la douille (3) sur l'écrou de roue.

REMARQUE :

a) S'assurer que la douille est bien enfoncée sur l'écrou pour éviter d'endommager la douille ou l'écrou de roue.

b) Le couple maximal sera appliqué sur la douille lorsque la clé à chocs est utilisée en marche « arrière ».

5. En tenant fermement l'outil parallèle au sol, appuyer sur la partie supérieure de la gâchette (4).

REMARQUE : Dès que l'écrou est enlevé, relâcher la gâchette. L'outil se met alors hors tension.

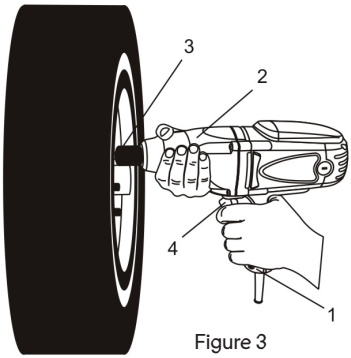

Figure 3

ASSEMBLAGE ET FONCTIONNEMENT

RETRAIT DES ÉCROUS DE ROUE – suite

Lorsque vous retirez des pièces de fixation, ne pas laisser la clé à chocs fonctionner plus de 10 secondes, sauf si la pièce de fixation commence à tourner. Si la pièce de fixation ne tourne pas dans les 10 secondes, inverser le sens de la rotation et faire fonctionner la clé à chocs en marche avant sur la pièce de fixation pendant quelques secondes. Revenir ensuite en marche arrière et retirer la pièce de fixation. Cette procédure libère habituellement les pièces de fixation prises ou « figées ».

MISE EN GARDE : Le fonctionnement de la clé à chocs pendant plus de 10 secondes à la fois sur une pièce de fixation prise ou « figée » forcera fortement son moteur et causera des dommages. La pièce de fixation peut aussi se briser.

SERRAGE DES ÉCROUS DE ROUE

La clé à chocs peut être utilisée pour serrer les écrous de roue et d'autres fixations.

1. Poser une douille de taille appropriée sur la clé à chocs (Figure 1).

2. Placer la roue sur les goujons de roue et visser un écrou de roue (1) dans le sens horaire sur chaque goujon de roue (Figure 4).

REMARQUE : Visser chaque écrou de roue en effectuant au moins trois tours complets sur le goujon de roue afin de vous assurer que les écrous ne sont PAS faussés. Le goujon de roue et l'écrou de roue peuvent être endommagés si l'écrou est faussé.

3. Saisir la poignée de la clé à chocs avec une main et le boîtier avant avec l'autre main.

4. Placer la douille à chocs sur l'écrou de roue inférieur (1) (Figures 5 et 6).

REMARQUE : S'assurer que la douille est bien enfoncée sur l'écrou pour éviter d'endommager la douille ou l'écrou de roue.

5. En tenant fermement l'outil parallèle au sol, appuyer sur la partie inférieure de la gâchette. La clé à chocs vissera l'écrou de roue.

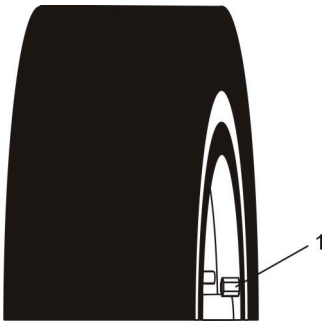

Figure 4

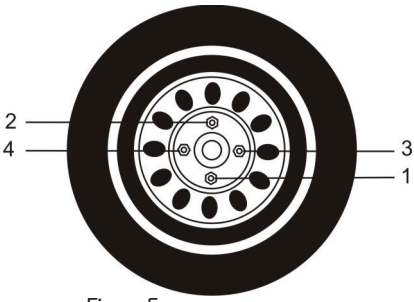

Figure 5

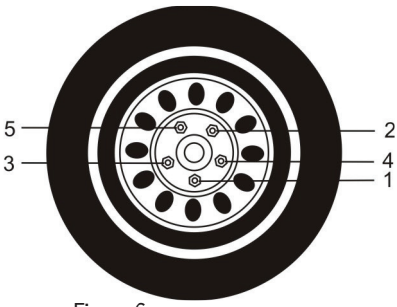

Figure 6

ASSEMBLAGE ET FONCTIONNEMENT

RETRAIT DES ÉCROUS DE ROUE – suite

REMARQUE : Relâcher la gâchette dès que la clé à chocs commence à « vibrer » pour éviter de trop serrer l'écrou.

6. Procéder de la même manière pour serrer les écrous de roue restants.

MISE EN GARDE : Serrer les écrous de roue selon l'ordre indiqué à la figure 5 (modèle à 4 goujons) ou à la figure 6 (modèle à 5 goujons). Il est primordial de suivre l'ordre indiqué afin d'éviter la déformation des disques ou des tambours de frein.

7. Une fois que tous les écrous de roue sont serrés à l'aide de la clé à chocs, abaisser le véhicule pour que la roue soit fermement en contact avec le sol et vérifier le couple de serrage de chaque écrou de roue à l'aide d'une clé dynamométrique classique.

ENTRETIEN

REMPLACEMENT DES BALAIS DE CARBONE

Les balais de carbone s'useront et devront être remplacés. L'intervalle de temps pour le remplacement variera en fonction des couples de serrage et des heures d'utilisation. Il est recommandé de vérifier les balais après chaque 10 heures d'utilisation. Lorsque la longueur des balais de carbone atteint 6,35 mm (1/4 po), ceux-ci doivent être remplacés.

MISE EN GARDE : Débrancher l'outil de la source d'alimentation.

1. Utiliser un tournevis plat de 3/16 po (4 mm) et retirer un capuchon de balai (1) (Figure 7). Tourner le capuchon de balai dans le sens antihoraire afin de le retirer du logement du moteur.

2. Retirer le ressort et le balai (2) du support de balai (3) dans le logement du moteur (4).

3. Insérer les nouveaux ressort et balai dans le logement du moteur.

4. Comprimer le ressort dans le support de balai et revisser le capuchon de balai dans le logement du moteur.

REMARQUE : S'assurer que le filetage du capuchon de balai n'est pas faussé. NE PAS trop serrer.

5. Recommencer les étapes 1 à 4 et remplacer le deuxième balai de carbone qui se trouve sur le côté opposé du logement du moteur.

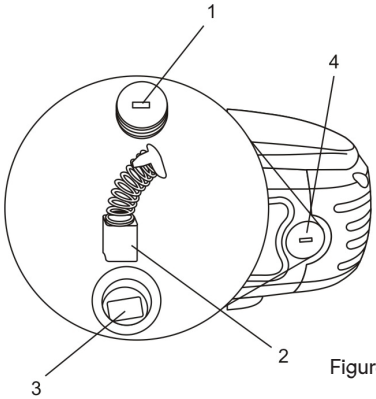

Figure 7

ENTRETIEN

GÉNÉRALITÉS

⚠ MISE EN GARDE : Lors de réparation ou d'entretien, n'utiliser que des pièces de rechange identiques. L'utilisation de toute autre pièce pourrait créer une situation dangereuse ou causer des dommages au produit.

NE PAS utiliser de solvants pour nettoyer les pièces en plastique. Les plastiques sont sujets aux dommages par divers types de solvant commercial; leur utilisation pourra endommager les plastiques. Utiliser un chiffon propre pour éliminer les saletés, la poussière, l'huile, la graisse, etc.

⚠ MISE EN GARDE : Empêcher en tout temps les liquides de frein, l'essence, les produits à base de pétrole, les huiles pénétrantes, etc. d'entrer en contact avec les pièces en plastique. Ils contiennent des produits chimiques qui peuvent endommager, affaiblir ou détruire le plastique.

ÉVITER tout usage abusif d'outils électriques. Les pratiques abusives peuvent endommager l'outil de même que la pièce à travailler.

⚠ MISE EN GARDE : NE PAS essayer de modifier l'outil ou de créer des accessoires. Toute altération ou modification de ce genre constitue de l'utilisation abusive et pourrait engendrer une condition dangereuse aboutissant possiblement à une blessure corporelle. Cela annulera également la garantie.

LUBRIFICATION

Tous les roulements dans cet outil sont lubrifiés avec une quantité suffisante de lubrifiant haute qualité pour la vie de l'appareil dans des conditions normales. Par conséquent, aucune lubrification supplémentaire n'est nécessaire.

VUE ÉCLATÉE

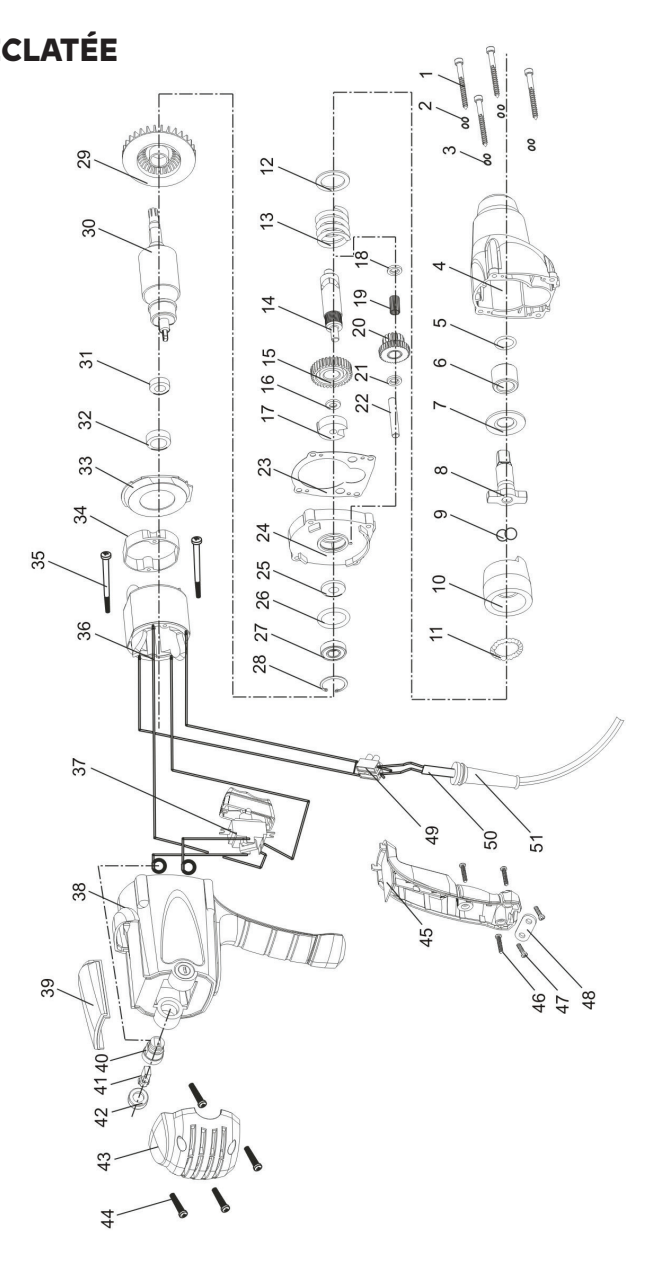
1
2
3
4
5
6
7
8
9
10
11
12
13
14
15
16
17
18
19
20
21
22
23
24
25
26
27
28
29
30
31
32
33
34
35
36
37
38
39
40
41
42
43
44
45
46
47
48
49
50
51

LISTE DES PIÈCES

MISE EN GARDE : Lors de réparation ou d'entretien, n'utiliser que des pièces de rechange d'origine. L'utilisation de toute autre pièce pourrait créer une situation dangereuse ou causer des dommages à l'outil.

Toute tentative de réparation ou de remplacement de pièces électriques sur cette clé à chocs peut entraîner un risque pour la sécurité, sauf si l'opération est effectuée par un technicien qualifié. Pour obtenir plus de renseignements, appelez sans frais le service d'assistance téléphonique au 1-866-349-8665.

Pour commander, utilisez toujours le NUMÉRO DE PIÈCE et non le numéro de clé.

N° de clé	N° de pièce	Nom de la pièce	Quantité
1	4030010187	Vis autotaraudeuse ST4.9X45	4
2	4040030003	Rondelle de blocage ø 5	4
3	4040010011	Rondelle ø 5.0	4
4	2020050030	Carter d'engrenage	1
5	3140020017	Joint torique	1
6	2010080084	Douille	1
7	2030020196	Rondelle	1
8	2040040051	Arbre de sortie	1
9	4080080002	Bille ø 6.35	2
10	2040200004	Marteau	1
11	4080040001	Bague de roulement à billes ø 5.0	19
12	2030020197	Rondelle	1
13	2050060139	Ressort	1
14	2040040052	Arbre d'entraînement de l'assemblage d'impact	1
15	2040070002	Engrenage	1
16	2030020198	Rondelle	1
17	2010080085	Douille	1
18	2030020198	Rondelle	1
19	4110010011	Goupille d'aiguilles	1
20	2040070003	Engrenage à ressort	1
21	2030020198	Rondelle	1
22	2040160119	Goupille d'engrenage ø 8	1
23	2030170009	Joint	1
24	2020130033	Portée de roulement	1
25	3190010023	Rondelle de feutre	1

LISTE DES PIÈCES

N° de clé	N° de pièce	Nom de la pièce	Quantité
26	3140020068	Joint torique	1
27	4010010055	Roulement 6001-2RS	1
28	2030110019	Anneau de retenue	1
29	3150010071	Éventail	1
30	1010180008	Bloc rotor	1
31	4010010048	Roulement 608-2RS	1
32	3140040001	Manchon de roulement	1
33	3150050046	Plaque de déflecteur	1
34	3150160134	Socle de déflecteur	1
35	4030010122	Vis autotaraudeuse ST3.9X70	2
36	1020180007	Stator	1
37	1062020029	Assemblage de l'interrupteur	2
38	3011180003	Boîtier arrière	1
39	3110010162	Couvercle	4
40	3150150019	Support de balai	1
41	1230010066	Balais de carbone	1
42	3150140018	Capuchon du balai de carbone	2
43	3160010043	Couvercle arrière	1
44	4030010105	Vis autotaraudeuse ST3.9X20	4
45	3120070072	Poignée avant	1
46	4030010106	Vis autotaraudeuse ST3.9X20	3
47	4030010099	Vis autotaraudeuse ST3.9X14	2
48	2030050002	Pince du cordon	1
49	1250010002	Bloc de jonction	1
50	1190040004	Cordon	1
51	3140010004	Protecteur de cordon	1

GARANTIE

Si cet outil Radley fait défaut en raison d'un vice matériel ou de fabrication dans l'année suivant la date d'achat, retournez-le à tout magasin Home Hardware avec la facture d'origine aux fins d'échange. Cette garantie ne couvre pas les pièces consommables, y compris notamment les lames, les brosses, les courroies, les ampoules ou les batteries. Cette garantie couvre les vices matériels ou de fabrication seulement. Elle ne couvre pas l'usure normale, la défaillance en raison d'une utilisation abusive, ou les défectuosités causées par une utilisation imprudente ou inappropriée. Cette garantie ne s'applique pas à l'utilisation de ce produit Radley dans des buts commerciaux ou de location.

8.5A

Clé à chocs

120 V • 60 Hz

Radley®

UNE EXCLUSIVITÉ DE HOME HARDWARE.
Pour en savoir plus sur toute la gamme d'outils électriques Radley, visitez le site homehardware.ca ou votre détaillant Home Hardware local.

MADE IN CHINA / FABRIQUÉ EN CHINE
HOME HARDWARE STORES LIMITED
ST. JACOBS, ONTARIO N0B 2N0
ORDER ONLINE / COMMANDE EN LIGNE
homehardware.ca
© 10 / 2019 Home Hardware Stores Limited

1248-877